Wärmepumpe / Klimaanlage Inverter

Bedienungsanleitung

Mobile Split Wärmepumpe / Klimaanlage mit Inverter Technik

CSM4400i Inverter

Sicherheitshinweise

Lesen Sie vor dem Betrieb und der Installation die Sicherheitshinweise
Die Schwere der möglichen Schäden oder Verletzungen wird entweder als WARNUNG oder ACHTUNG eingestuft. Eine fehlerhafte Installation aufgrund von Nichtbeachtung der Anweisungen kann zu schweren Schäden oder Verletzungen führen.

Warnung: ⚠ Dieses Symbol weist auf die Möglichkeit Verletzung von Personen oder Verlust von Leben.

Vorsicht: ⚠ Dieses Symbol weist auf die Möglichkeit von Sachschäden oder schwerwiegenden Folgen.

Warnung

Dieses Gerät kann von Kindern ab 8 Jahren und darüber sowie von Personen mit verringerten physischen, sensorischen oder geistigen Fähigkeiten oder Mangel an Erfahrung und Wissen benutzt werden, wenn sie beaufsichtigt oder bezüglich des sicheren Gebrauchs des Geräts unterwiesen wurden und die daraus resultierenden Gefahren verstehen. Kinder dürfen nicht mit dem Gerät spielen. Die Reinigung und Wartung durch den Benutzer darf nicht Reinigung und Benutzerwartung dürfen nicht von Kindern ohne Aufsicht durchgeführt werden EN-Anforderungen der Norm.

Warnhinweise zur Verwendung des Produkts

- Wenn eine abnormale Situation auftritt (z. B. Brandgeruch), schalten Sie das Gerät sofort aus und trennen Sie es von der Stromversorgung. Wenden Sie sich an Ihren Händler, um Anweisungen zur Vermeidung eines Stromschlags oder von Verletzungen zu erhalten.
- Stecken Sie keine Finger, Stäbe oder andere Gegenstände in den Luftein- oder -auslass. Dies kann zu Verletzungen führen, da sich das Gebläse mit hoher Geschwindigkeit drehen kann.
- Verwenden Sie keine brennbaren Sprays wie Haarspray, Lack oder Farbe in der Nähe des Geräts. Dies kann zu Feuer oder Verbrennung verursachen.
- Betreiben Sie das Klimagerät nicht in der Nähe von brennbaren Gasen oder in deren Umfeld. Ausströmende Gase können sich um das Gerät sammeln und eine Explosion verursachen.
- Betreiben Sie Ihr Klimagerät nicht in Feuchträumen wie Badezimmern oder Waschräumen. Eine zu starke Wassereinwirkung kann zu einem Kurzschluss der elektrischen Komponenten führen.
- Setzen Sie Ihren Körper nicht über einen längeren Zeitraum direkt kühler oder heißer Luft aus.
- Kinder mit der Klimaanlage spielen zu lassen. Kinder müssen in der Nähe des Geräts jederzeit beaufsichtigt Gerät jederzeit beaufsichtigt werden.
- Wenn das Klimagerät zusammen mit Brennern oder anderen Heizgeräten verwendet wird, lüften Sie den den Raum, um Sauerstoffmangel zu vermeiden.
- In bestimmten funktionalen Umgebungen wie Küchen, Serverräumen usw. ist der Einsatz von speziell Klimageräte dringend empfohlen.

Warnhinweise zur Reinigung und Wartung

- Schalten Sie das Gerät aus und trennen Sie es von der Stromversorgung, bevor Sie es reinigen. Andernfalls kann es zu einem Stromschlag führen.
- Reinigen Sie das Klimagerät nicht mit übermäßigen Wassermengen.
- Reinigen Sie das Klimagerät nicht mit brennbaren Reinigungsmitteln Mitteln. Brennbare Reinigungsmittel können Re- oder Deformationen verursachen.

Vorsicht

- Schalten Sie die Klimaanlage aus und ziehen Sie den Netzstecker, wenn Sie sie für längere Zeit nicht benutzen.
- Schalten Sie das Gerät bei Gewitter aus und ziehen Sie den Netzstecker.
- Achten Sie darauf, dass Kondenswasser ungehindert aus dem Gerät ablaufen kann.
- Bedienen Sie das Klimagerät nicht mit nassen Händen. Dies kann zu einem elektrischen Schlag führen.
- Verwenden Sie das Gerät nicht für einen anderen als den vorgesehenen Zweck.
- Klettern Sie nicht auf das Außengerät und stellen Sie keine Gegenstände darauf ab.
- Lassen Sie das Klimagerät nicht über einen längeren Zeitraum bei geöffneten Türen oder Fenstern laufen, oder wenn die Luftfeuchtigkeit sehr hoch ist.

Elektrische Warnhinweise

- Verwenden Sie nur das angegebene Netzkabel. Wenn das Netzkabel beschädigt ist, muss es durch den Hersteller, seinen Kundendienst oder eine ähnlich qualifizierte Person ersetzt werden, um eine Gefährdung zu vermeiden.
- Halten Sie den Netzstecker sauber. Entfernen Sie jeglichen Staub oder Schmutz, der sich auf oder um den Stecker herum ansammelt. Verschmutzte Stecker können einen elektrischen Schlag verursachen.
- Ziehen Sie nicht am Netzkabel, um das Gerät auszustecken. Halten Sie den Stecker fest und ziehen Sie ihn aus der Steckdose. Wenn Sie direkt am Kabel ziehen, kann es beschädigt werden, was zu einem Brand oder Stromschlag führen kann.
- Verändern Sie nicht die Länge des Netzkabels und verwenden Sie kein Verlängerungskabel, um das Gerät zu betreiben.
- Benutzen Sie die Steckdose nicht gemeinsam mit anderen Geräten. Eine unsachgemäße oder unzureichende Stromzufuhr kann zu einem elektrischen Schlag führen.
- Das Gerät muss zum Zeitpunkt der Installation ordnungsgemäß geerdet sein, da sonst die Gefahr eines elektrischen Schlags besteht.
- Befolgen Sie bei allen elektrischen Arbeiten alle lokalen und nationalen Verdrahtungsnormen, Vorschriften und das Installationshandbuch. Schließen Sie die Kabel fest an, und klemmen Sie sie sicher ab, um zu verhindern, dass äußere Kräfte die Klemme beschädigen. Unsachgemäße elektrische Anschlüsse können zu einer Überhitzung führen und einen Stromschlag verursachen. Alle elektrischen Anschlüsse müssen gemäß dem elektrischen Anschlussplan Schaltplan auf den Schalttafeln der Innen- und Außengeräte vorgenommen werden.
- Die gesamte Verdrahtung muss ordnungsgemäß ausgeführt werden, damit die Abdeckung der Steuerplatine richtig geschlossen werden kann. Wenn die Abdeckung der Steuerplatine nicht richtig geschlossen ist, kann dies zu Korrosion führen und die Anschlusspunkte an der Klemme erwärmen, sich entzünden oder einen elektrischen Schlag verursachen.
- Beim Anschluss an eine feste Verdrahtung muss eine allpolige Trennvorrichtung mit einem Mindestabstand von 3 mm zwischen den Polen und einem Ableitstrom von mehr als 10 mA, eine Fehlerstrom-Schutzeinrichtung (RCD) mit einem Bemessungsfehlerstrom von höchstens 30 mA und eine Trennvorrichtung in die feste Verdrahtung gemäß den Verdrahtungsregeln eingebaut werden.

Beachten Sie die Spezifikationen der Sicherungen

Die Leiterplatte (PCB) des Klimagerätes ist mit einer Sicherung ausgestattet, um einen Überstromschutz zu gewährleisten. Die Spezifikationen der Sicherung sind auf der Platine aufgedruckt, wie z.B.:
T3.15A/250VAC, T5A/250VAC, T10A/250VAC, T20A/250VACT30A/250VAC, usw.
HINWEIS: Für Geräte mit dem Kältemittel R32 oder R290 kann nur die explosionsgeschützte Keramiksicherung verwendet werden.

Warnhinweise für die Produktinstallation

1. Die Installation muss von einem autorisierten Händler oder Fachmann durchgeführt werden. Eine mangelhafte Installation kann zu Wasseraustritt, Stromschlag oder re.
2. Die Installation muss gemäß der Installationsanleitung erfolgen. Eine unsachgemäße Installation kann zu Wasseraustritt, elektrischem Schlag oder re. In Nordamerika darf die Installation nur von autorisiertem Personal in Übereinstimmung mit den Anforderungen der NEC und CEC nur von autorisiertem Personal durchgeführt werden).
3. Wenden Sie sich für die Reparatur oder Wartung dieses Geräts an einen autorisierten Servicetechniker. Dieses Gerät muss in Übereinstimmung mit den nationalen Verdrahtungsvorschriften installiert werden.

4. Verwenden Sie für die Installation nur das mitgelieferte Zubehör, die Teile und die spezifizierten Teile. Die Verwendung von Teilen, die nicht dem Standard entsprechen, kann zu Wasseraustritt, Stromschlag, re und zum Ausfall des Geräts führen.
5. Installieren Sie das Gerät an einem geeigneten Ort, der das Gewicht des Geräts tragen kann. Wenn der gewählte Standort das Gewicht des Geräts nicht tragen kann oder die Installation nicht ordnungsgemäß durchgeführt wird, kann das Gerät herunterfallen und schwere Verletzungen und Schäden verursachen.
6. Installieren Sie die Abflussrohre gemäß den Anweisungen in diesem Handbuch. Eine unsachgemäße Entwässerung kann Wasserschäden an Ihrem Haus und Eigentum verursachen.
7. Bei Geräten mit elektrischer Zusatzheizung darf das Gerät nicht in einem Abstand von weniger als 1 Meter zu brennbaren Materialien aufstellen.
8. Installieren Sie das Gerät nicht an einem Ort, an dem brennbare Gase austreten können. Wenn brennbare Gase um das Gerät herum ansammeln, können sie re.
9. Schalten Sie den Strom erst ein, wenn alle Arbeiten abgeschlossen sind.
10. Wenden Sie sich an erfahrene Servicetechniker, wenn Sie das Klimagerät transportieren oder an einem anderen Ort aufstellen, um für die Abtrennung und den Wiedereinbau des Geräts.
11. Zur Installation des Geräts an der Halterung lesen Sie bitte die Informationen in den Abschnitten "Installation des Innengeräts Installation" und "Installation des Außengeräts".

Hinweis zu fluorierten Gasen (gilt nicht für das Gerät mit R290-Kältemittel)

1. Dieses Klimagerät enthält fluorierte Treibhausgase. Genaue Informationen über die Art und Menge der Gase finden Sie auf dem entsprechenden Etikett am Gerät selbst oder im "Owner's Manual - Product Fiche" in der Verpackung des Außengeräts. (nur Produkte der Europäischen Union).
2. Installation, Service, Wartung und Reparatur dieses Geräts müssen von einem zertifizierten Techniker durchgeführt werden.
3. Die Deinstallation und das Recycling des Produkts müssen von einem zertifizierten Techniker durchgeführt werden.
4. Bei Geräten, die uorierte Treibhausgase in Mengen von 5 Tonnen CO2-Äquivalent oder mehr, aber weniger als 50 Tonnen CO2-Äquivalent enthalten, muss das System, wenn es mit einem Leckage-Erkennungssystem ausgestattet ist, mindestens alle 24 Monate auf Lecks überprüft werden.
5. Wenn die Anlage auf Dichtheit geprüft wird, wird dringend empfohlen, über alle Kontrollen ordnungsgemäß Buch zu führen.

Warnung bei Verwendung des Kältemittels R32/R290

- Bei der Verwendung von ammoniakhaltigen Kältemitteln muss das Gerät in einem gut belüfteten Raum gelagert werden, dessen Größe der für den Betrieb angegebenen Raumfläche entspricht. Für Modelle mit Kältemittel R32: Das Gerät muss in einem Raum mit einer Grundfläche von mehr als X m² installiert, betrieben und gelagert werden. Das Gerät darf nicht in einem unbelüfteten Raum aufgestellt werden, wenn dieser Raum kleiner als X m² ist (siehe folgendes Formular).

Modell (Btu/h)	Mindestraum area (m^2)
≤18000	18

- Wiederverwendbare mechanische Anschlüsse und Verbindungen sind in Innenräumen nicht zulässig (EN-Norm-Anforderungen).
- Mechanische Verbindungselemente, die in Innenräumen verwendet werden, dürfen nicht mehr als 3 g/Jahr bei 25 % des maximal zulässigen Drucks aufweisen. Bei der Wiederverwendung von mechanischen Verbindungselementen in Innenräumen müssen die Dichtungen erneuert werden. Bei der Wiederverwendung von Muffen in Innenräumen sind die Muffenteile neu angefertigt werden. (UL-Norm-Anforderungen)
- Bei der Wiederverwendung von mechanischen Verbindungselementen in Innenräumen sind die Dichtungen zu erneuern. Wenn müssen bei der Wiederverwendung von Muffen in Innenräumen die Dichtungsteile neu hergestellt werden. (Anforderungen der IEC-Norm)

- Mechanische Steckverbinder, die in Innenräumen verwendet werden, müssen der Norm ISO 14903 entsprechen.

Europäische Entsorgungsrichtlinien

Diese Kennzeichnung auf dem Produkt oder in der Literatur weist darauf hin, dass Elektro- und Elektronik-Altgeräte nicht mit dem allgemeinen Hausmüll vermischt werden dürfen.

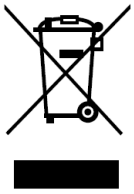

Korrekte Entsorgung dieses Produkts
(Elektro- und Elektronik-Altgeräte)

Dieses Gerät enthält Kältemittel und andere potenziell gefährliche Stoffe. Für die Entsorgung dieses Geräts ist eine spezielle Sammlung und Behandlung gesetzlich vorgeschrieben. Entsorgen Sie dieses Produkt nicht als Hausmüll oder unsortierten Siedlungsabfall.

Für die Entsorgung dieses Geräts haben Sie folgende Möglichkeiten:

- Entsorgen Sie das Gerät bei einer ausgewiesenen kommunalen Sammelstelle für Elektroschrott.
- Beim Kauf eines neuen Geräts nimmt der Einzelhändler das alte Gerät kostenlos zurück.
- Der Hersteller nimmt das Altgerät kostenlos zurück.
- Verkaufen Sie das Gerät an zertifizierte Altmetallhändler.

Besondere Hinweise

Die Entsorgung dieses Geräts im Wald oder in der freien Natur gefährdet Ihre Gesundheit und ist schlecht für die Umwelt. Gefährliche Stoffe können in das Grundwasser gelangen und in die Nahrungskette gelangen.

Inhaltsverzeichnis

Sicherheitshinweise 2
Spezifikation und Merkmale der Einheit 7
Betriebstemperatur 8
- Halten Sie Türen und Fenster geschlossen. 8

Features 9
Pflege und Wartung 12
Fehlersuche 16
Zusammenfassung der Installation 20
Teile der Einheit 21
Installation der Inneneinheit 22
Installation der Außeneinheit 28
Kältemittel-Rohrleitungsanschluss 32
Verkabelung 36
Leistungsspezifikationen 40
Evakuierung aus der Luft 41
Preparations and Precautions 41
Drehen Sie beim Öffnen der Ventilschäfte den Sechskant drehen, bis er gegen den Stopfen stößt. Versuchen Sie nicht versuchen, das Ventil mit Gewalt weiter zu öffnen.Hinweis zum Hinzufügen von Kältemittel 42
Testlauf 44
Vor dem Testlauf 44
Spezifikationen der Fernbedienung 46
Handhabung der Fernbedienung 47
Einsetzen und Auswechseln der Batterien 47
Schaltflächen und Funktionen 49
Fernbedienungsbildschirmanzeigen 53
Verwendung der Grundfunktionen 54
Einstellen des Timers 55
Verwendung der erweiterten Funktionen 56
SET-Funktion 59

Spezifikation und Merkmale der Einheit

Anzeige der Inneneinheit

Hinweis: Dieses Anzeigefeld am Innengerät kann zur Bedienung des Geräts verwendet werden, falls die Fernbedienung verlegt worden ist oder die Batterien leer sind.

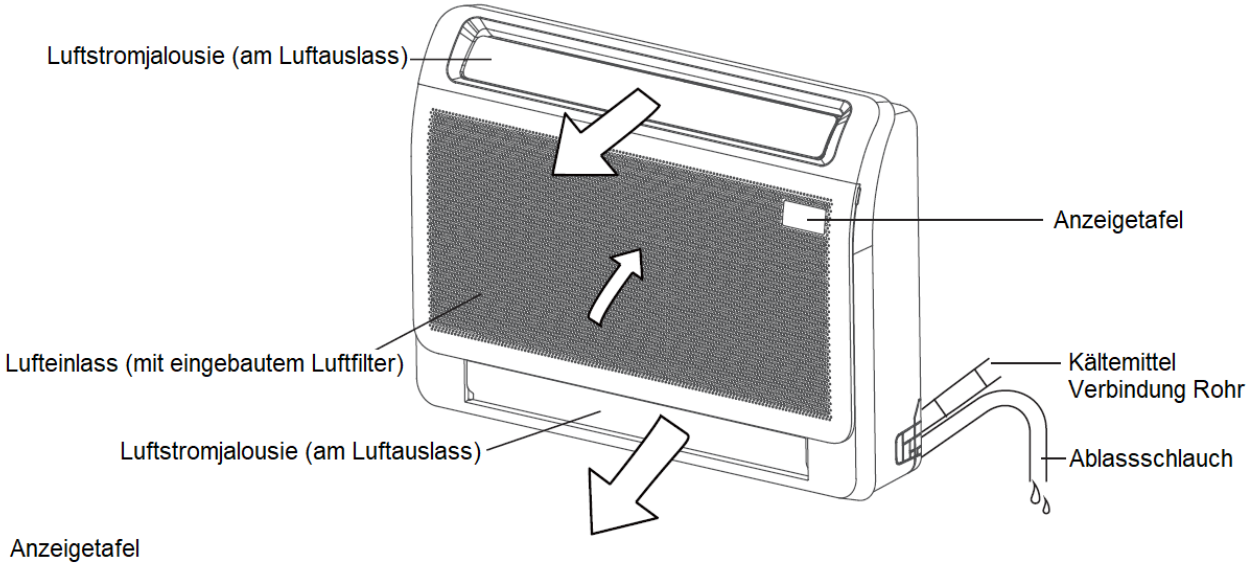

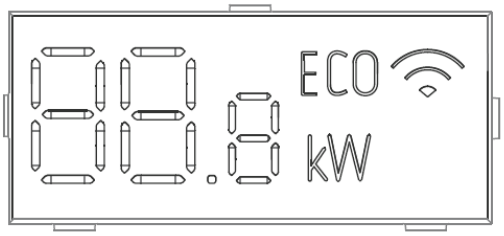

- 88.8 Zeigt Temperatur und Fehlercodes an:

"dF" beim Abtauen (für Modell B Kühl- und Heizgeräte)

"On" für 3 Sekunden, wenn:

- TIMER ON ist eingestellt
- SWING oder SILENCE ist eingeschaltet

"OF" für 3 Sekunden, wenn:

- TIMER OFF ist eingestellt
- SWING oder SILENCE ist ausgeschaltet

"CL" wenn das Gerät sich selbst reinigt

"FP" wenn die Heizfunktion 8 C eingeschaltet ist

- ECO Wenn die ECO-Funktion (einige Geräte) aktiviert ist.
- wenn die drahtlose Steuerungsfunktion aktiviert ist (einige Geräte)

Betriebstemperatur

Wenn Ihr Klimagerät außerhalb der folgenden Temperaturbereiche verwendet wird, können bestimmte Sicherheits Schutzfunktionen aktiviert werden und das Gerät ausschalten.

Inverter-Split-Typ

	COOL-MODUS	MODUS HEAT	DRY-MODUS
RAUMTEMPERATUR	16°C - 32°C (60°F - 90°F)	0°C - 30°C (32°F - 86°F)	10°C - 32°C (50°F - 90°F)
AUßENBEREICH TEMPERATUR	0°C - 50°C (32°F - 122°F)	-15°C - 24°C (5°F - 75°F)	0°C - 50°C (32°F - 122°F)
	-15°C - 50°C (5°F - 122°F) (Bei Modellen mit Niedertemperatur-Kühlsystem Systemen.)		
	0°C - 52°C (32°F - 126°F) (Für spezielle tropische Modelle)		0°C - 52°C (32°F - 126°F) (Für spezielle tropische Modelle)

Für Aussengeräte mit zusätzlicher Elektrische Heizung
Wenn die Außentemperatur unter 0°C (32°F) liegt, empfehlen wir dringend, das Gerät immer am Stromnetz angeschlossen zu lassen, um eine reibungslose Leistung zu gewährleisten.

Typ mit fester Drehzahl

	Kühlen-Modus	Heizen-Modus	Trocken-Modus
Raum Temperatur	16°C-32°C (60°F-90°F)	0°C-30°C (32°F-86°F)	10°C-32°C (50°F-90°F)
Außenbereich Temperatur	18°C-43°C (64°F-109°F)	-7°C-24°C (19°F-75°F)	11°C-43°C (52°F-109°F)
	-7°C-43°C (19°F-10 9°F) (Für Modelle mit Niedertemperatur-Kühlsystemen)		18°C-43°C (64°F-109°F)
	18°C-52°C (64°F-1 26°F) (Für spezielle tropische Modelle)		18°C-52°C (64°F-12 6°F) (For special tropical models)

HINWEIS: Die relative Luftfeuchtigkeit im Raum beträgt weniger als 80%. Wenn das Klimagerät bei einer höheren Luftfeuchtigkeit betrieben wird, kann sich auf der Oberfläche des Klimageräts Kondenswasser bilden. Bitte stellen Sie die vertikale Luftstromjalousie auf ihren maximalen Winkel (senkrecht zum Boden) und stellen Sie den Ventilatormodus HOCH ein.

Um die Leistung Ihres Geräts weiter zu optimieren, gehen Sie wie folgt vor:

- Halten Sie Türen und Fenster geschlossen.
- Begrenzen Sie den Energieverbrauch, indem Sie die Funktionen TIMER ON und TIMER OFF verwenden.
- Blockieren Sie nicht die Luft ein- und -auslässe.
- Prüfen und reinigen Sie die Luftfilter regelmäßig.

Features

Standardeinstellung (einige Modelle) Wenn das Klimagerät nach einem Stromausfall neu startet, werden die Werkseinstellungen (AUTO-Modus, AUTO-Ventilator, 24°C (76°F)). Dies kann zu Unstimmigkeiten auf der Fernbedienung und auf dem Bedienfeld des Geräts. Verwenden Sie Ihre Fernbedienung, um den Status zu aktualisieren.

Auto-Restart (einige Modelle)

Bei einem Stromausfall wird das System sofort angehalten. Wenn die Stromversorgung wiederhergestellt ist, blinkt die Betriebsleuchte am Innengerät. Um das Gerät neu zu starten, drücken Sie die Taste ON/OFF auf der Fernbedienung. Wenn das System über eine automatische Neustartfunktion verfügt, wird das Gerät mit denselben Einstellungen neu gestartet.

Wenn die Außentemperatur unter null liegt wird das elektrische Heizband des Außengeräts Chassis des Außengeräts zum Schmelzen des Eises verwendet, ohne Abtauen. (einige Modelle)

Lamellenwinkelspeicherfunktion (einige Modelle) Einige Modelle sind mit einer Lamellenwinkelspeicher-funktion ausgestattet. Wenn das Gerät nach einem Stromausfall neu gestartet wird, kehrt der Winkel der Horizontaljalousien automatisch in die vorherige Position zurück. Der Winkel der horizontalen Lüftungs-schlitze sollte nicht zu klein eingestellt werden, da sich sonst Kondenswasser bilden und in das Gerät trop-fen kann. in das Gerät tropfen kann. Um die Jalousie zurückzusetzen, drücken Sie die manuelle Taste, wodurch die Einstellungen der horizontalen Einstellungen zurück.

Kältemittelleckage-Erkennungssystem (einige Modelle) Das Innengerät zeigt automatisch "EC" oder "EL0C" oder Asche-LEDs (modellabhängig) wenn es ein Kältemittelleck feststellt.

Einstellen der Luftstromrichtung

Manueller Schwung: Drücken Sie die Taste Air Direction, um die Jalousie in einem gewünschten Winkel zu drehen. (nach oben oder nach unten) in einem anderen Winkel mit jedem Drücken der Taste. Die Luftrichtung kann geändert werden, indem die manuelle Einstellung der Luftleitlamellen.

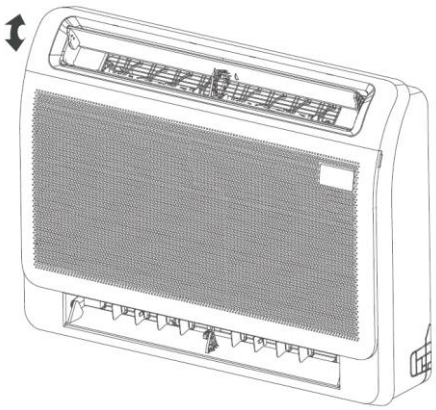

Beim Kühlen Stellen Sie die Jalousie nach unten (horizontal).

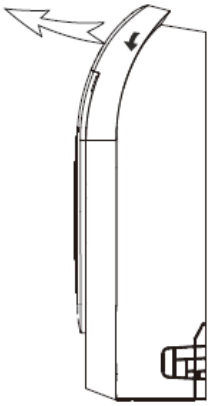

Beim Heizen Stellen Sie die Jalousie senkrecht ein.

Einstellung des Schalters für die untere Luftklappe Unter der Voraussetzung, dass die Umgebungstemperatur eingehalten wird, kann die untere Luftklappe beim Einschalten des Geräts geöffnet werden. Um zu wählen, ob die untere Luftklappe ein- oder ausgeschaltet ist, verwenden Sie die Taste auf dem elektrischen Schaltkasten. Drücken Sie die Taste innerhalb von 10 Minuten nach dem Einschalten für 5 Sekunden lang drücken, um in den Standby-Modus zu wechseln. Drücken Sie die Taste, um die untere Luftklappe zu öffnen oder zu schließen.

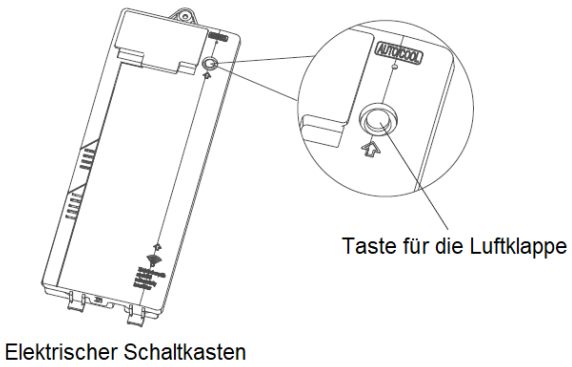

HINWEIS: Während des Einstellvorgangs zeigt das Display Anzeigefeld den Schaltzustand der unteren Luftklappe an Luftklappe an.

ein - offen
aus - geschlossen

Vorsicht
Versuchen Sie nicht, die horizontale Jalousie von Hand zu Hand zu verstellen. Dies kann zu einer Beschädigung des Mechanismus beschädigen und zu Kondensation an den Luftauslässen bilden.

Pflege und Wartung

Vor der Reinigung oder Wartung

Schalten Sie Ihr Klimagerät immer aus und unterbrechen Sie die Stromzufuhr vor der Reinigung oder Wartung

Vorsicht

Verwenden Sie nur ein weiches, trockenes Tuch, um das Gerät abzuwischen. Wenn das Gerät besonders schmutzig ist, können Sie es mit einem ein mit warmem Wasser getränktes Tuch verwenden, um es abzuwischen.

- Verwenden Sie keine Chemikalien oder chemisch behandelte Tücher zum Reinigen des Geräts
- Verwenden Sie kein Benzol, Farbverdünner, Poliermittel oder andere Lösungsmittel zur Reinigung das Gerät. Sie können dazu führen, dass die Kunststoffoberfläche rissig werden oder sich verformen.
- Verwenden Sie kein Wasser, das heißer als 40°C (104°F) ist um die Frontplatte zu reinigen. Dies kann dazu führen, dass sich die Frontplatte verformt oder verfärbt werden.

Reinigung Ihres Luftfilters

Eine verstopfte Klimaanlage kann die Kühleffizienz Ihres Geräts verringern und ist außerdem schlecht für Ihre Gesundheit. Achten Sie darauf, den Filter einmal alle zwei Wochen.

Warnung: Den Filter nicht selbst ausbauen oder reinigen Sie den Filter nicht selbst

Das Entfernen und Reinigen des Filters können gefährlich sein. Die Demontage und Wartung müssen von einem von einem zertifizierten Techniker durchgeführt werden.

1. Ziehen Sie an den linken und rechten Griffen der Frontblende, ziehen Sie die Blende nach außen und öffnen Sie die Blende.
2. Entfernen Sie den Luftfilter. Drücken Sie die Krallen an der rechten und linken Seite des Luftfilters leicht nach unten und ziehen Sie ihn dann nach oben.
3. Halten Sie die Laschen des Rahmens fest, und entfernen Sie die 4 Krallen. (Der Filter mit Sonderfunktion kann einmal alle 6 Monate mit Wasser gewaschen werden. Es Es wird empfohlen, ihn einmal alle 3 Jahre auszutauschen.)
4. Reinigen Sie den Luftfilter durch Absaugen der Oberfläche oder in warmem Wasser mit einem milden Reinigungsmittel.
5. Spülen Sie den Filter mit sauberem Wasser ab und lassen Sie ihn an der Luft trocknen. Lassen Sie den Filter NICHT in direktem Sonnenlicht trocknen.
6. Bauen Sie den Filter wieder ein.

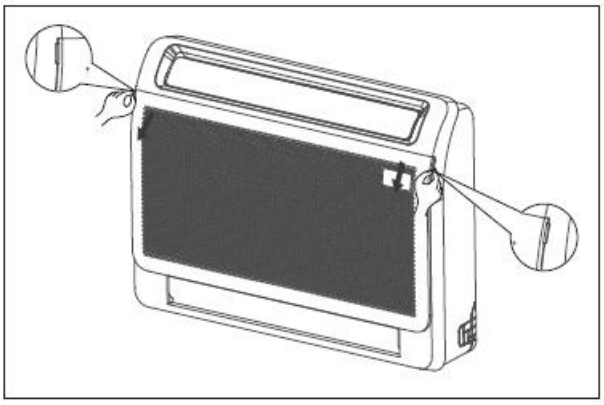

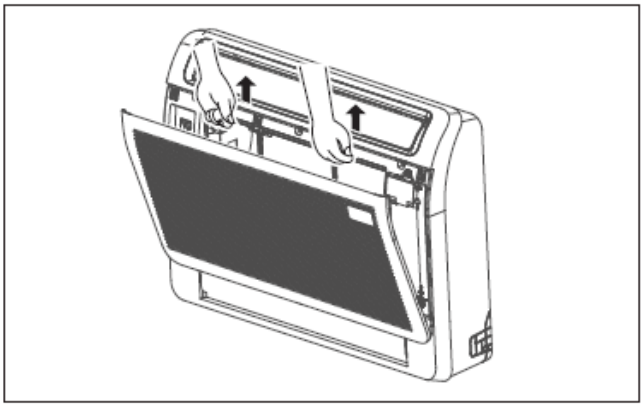

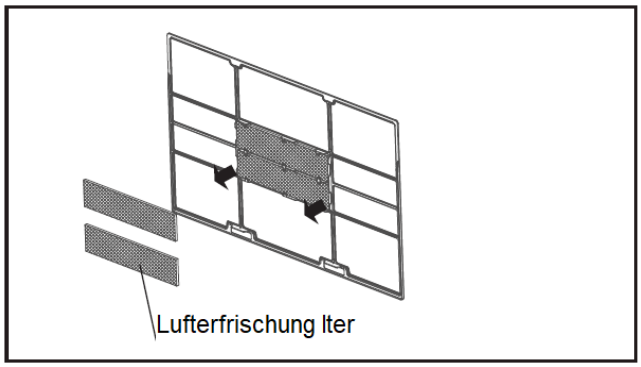

Bei Verwendung von Wasser sollte die Einlassseite sollte nach unten und weg vom Wasserstrahl. 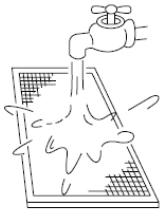	Bei Verwendung eines Staubsaugers, sollte die Einlass Seite zum Staubsauger dem Staubsauger zugewandt sein. 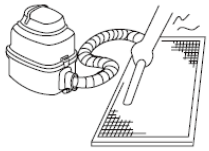

Vorsicht

- Schalten Sie das Gerät aus und trennen Sie es von der Stromversorgung, bevor Sie den Filter wechseln oder reinigen.
- Berühren Sie beim Entfernen des Filters nicht die Metallteile des Geräts. An den scharfen Metallkanten können Sie sich schneiden.
- Verwenden Sie kein Wasser, um das Innere des Innengeräts zu reinigen. Dies kann die Isolierung zerstören und einen elektrischen Schlag verursachen.
- Setzen Sie den Filter beim Trocknen nicht dem direkten Sonnenlicht aus. Dadurch kann der Filter schrumpfen.
- Jegliche Wartung und Reinigung des Außengeräts sollte von einem autorisierten Händler oder einem lizenzierten Serviceanbieter durchgeführt werden.
- Alle Reparaturen am Gerät sollten von einem autorisierten Händler oder einem zugelassenen Dienstleister durchgeführt werden.

Interne Teile austauschen

1. Ziehen Sie am linken und rechten Griff der Frontblende, ziehen Sie die Abdeckung nach außen und öffnen Sie die Abdeckung.
2. Entfernen Sie die 7 Schrauben am Frontrahmen.

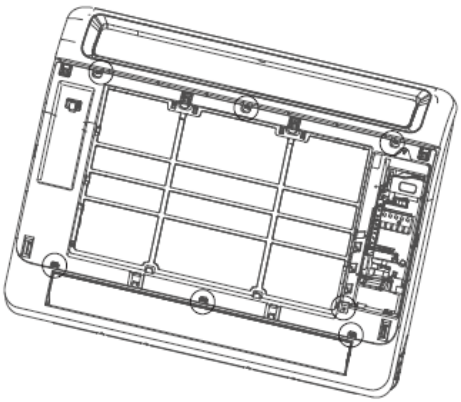

3. Schnallen Sie den mit dem Pfeil gekennzeichneten Schnappverschluss zu und entfernen Sie den Gesichtsrahmen.

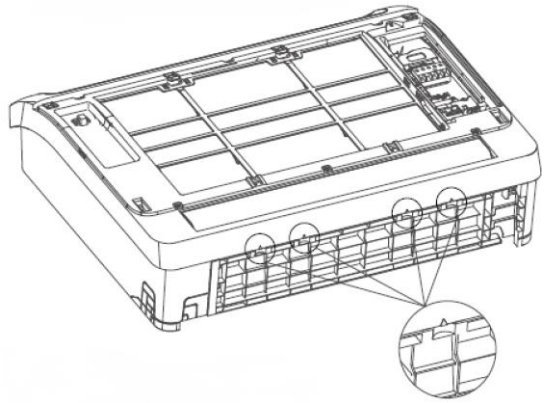

4. Innere Teile austauschen.
5. Montieren Sie den Frontrahmen und die Verkleidungsteile.

Wartung - Lange Zeiträume der Nichtbenutzung

Wenn Sie vorhaben, Ihr Klimagerät über einen längeren Zeitraum nicht gehen Sie wie folgt vor:

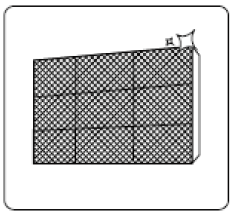

Alle Lamellen reinigen

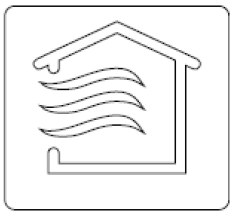

Schalten Sie die FAN-Funktion ein, bis Gerät vollständig ausgetrocknet ist

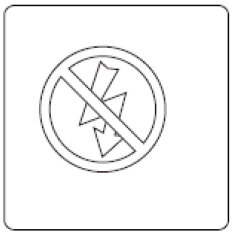

Schalten Sie das Gerät aus und trennen Sie das Gerät vom Netz

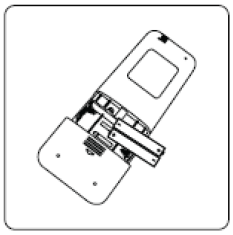

Entfernen Sie die Batterien aus der Fernbedienung

Wartung - Inspektion vor der Saison
Nach längerem Nichtgebrauch oder vor häufigem Gebrauch häufigem Gebrauch, gehen Sie wie folgt vor:

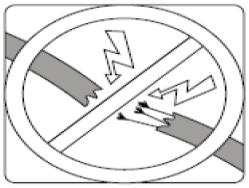

Prüfen Sie auf beschädigte Drähte

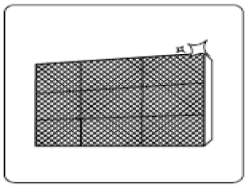

Alle Lamellen reinigen

Auf undichte Stellen prüfen

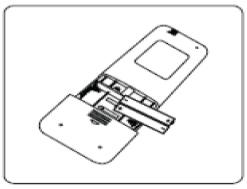

Batterien austauschen

Stellen Sie sicher, dass alle Lufteinlässe und -auslässe nicht blockiert sind. und Auslässe

HINWEIS: Spannen oder hängen Sie keine Gegenstände an den Luftauslass. Stellen Sie den automatischen Luftreiniger nicht mit der Hand ein und strecken Sie Ihre Hand nicht in den Luftkanal. Decken Sie die Luft ein- und -auslass des Geräts nicht mit Gegenständen abdecken.

Fehlersuche

Sicherheitsvorkehrungen

Wenn eine der folgenden Bedingungen eintritt, schalten Sie das Gerät sofort aus!

- Das Netzkabel ist beschädigt oder ungewöhnlich warm
- Sie riechen einen Brandgeruch
- Das Gerät gibt laute oder abnormale Geräusche ab
- Eine Sicherung brennt durch oder der Schutzschalter löst häufig aus
- Wasser oder andere Gegenstände fallen in das Gerät oder aus dem Gerät heraus

VERSUCHEN SIE NICHT, DIESE PROBLEME SELBST ZU BEHEBEN! WENDEN SIE SICH SOFORT AN EINEN AUTORISIERTEN KUNDENDIENST!

Gemeinsame Probleme

Die folgenden Probleme stellen keine Fehlfunktion dar und erfordern in den meisten Fällen keine Reparatur.

Ausgabe	Mögliche Ursachen
Das Gerät schaltet sich nicht ein, wenn Sie die ON/OFF-Taste	Das Gerät verfügt über eine 3-Minuten-Schutzfunktion, die eine Überlastung des Geräts verhindert. Das Gerät kann innerhalb von drei Minuten nach dem Einschalten nicht neu gestartet werden.
	Modelle mit Kühlung und Heizung: Wenn die Betriebsleuchte und die PRE-DEF-Anzeige (Vorheizen/Abtauen) leuchten oder die Betriebsleuchte leuchtet und auf dem LCD-Bildschirm "dF" angezeigt wird, ist die Außentemperatur zu kalt und der Kälteschutz des Geräts wird aktiviert, um das Gerät abzutauen.
Das Gerät wechselt vom COOL-Modus in den FAN-Modus	Das Gerät kann seine Einstellung ändern, um zu verhindern, dass sich Frost auf dem Gerät bildet. Sobald die Temperatur ansteigt, arbeitet das Gerät wieder in dem wieder im zuvor gewählten Modus.
	Die eingestellte Temperatur ist erreicht, dann schaltet das Gerät den Kompressor ab. Das Gerät arbeitet weiter, wenn die Temperatur wieder schwankt.
Das Innengerät gibt weißen Nebel ab	In feuchten Regionen kann ein großer Temperaturunterschied zwischen der Raumluft und der klimatisierten Luft weißen Nebel verursachen.
Sowohl das Innen- als auch das Außengeräte emittieren weißen Nebel	Wenn das Gerät nach dem Abtauen im HEIZEN-Modus neu startet, kann weißer Nebel aufgrund der beim Abtauen entstandenen Feuchtigkeit austreten.
Das Innengerät macht Geräusche	Ein quietschendes Geräusch ist zu hören, wenn das System ausgeschaltet oder im COOL-Modus ist. Das Geräusch ist auch zu hören, wenn die Entwässerungspumpe (optional) in Betrieb ist.
	Nach dem Betrieb des Geräts im HEIZEN-Modus kann aufgrund der Ausdehnung und Kontraktion der Kunststoffteile des Geräts ein Quietschgeräusch auftreten.
Sowohl das Innengerät und das Außengerät machen Geräusche	Leises Zischgeräusch während des Betriebs: Dies ist normal und wird durch das Kältemittelgas verursacht, das sowohl durch das Innen- als auch das Außengerät fließt.
	Leises Zischgeräusch, wenn das System startet, gerade aufgehört hat zu laufen oder abgetaut wird: Dieses Geräusch ist normal und wird dadurch verursacht, dass das Kältemittelgas anhält oder die Richtung ändert.
	Quietschendes Geräusch: Die normale Ausdehnung und

	Kontraktion von Kunststoff- und Metallteilen die durch Temperaturschwankungen während des Betriebs verursacht werden, können Quietschgeräusche verursachen.
Das Außengerät macht Geräusche	Das Gerät gibt je nach Betriebsmodus unterschiedliche Töne von sich.
Staub wird emittiert von entweder vom Innen- oder Außengerät	Wenn das Gerät längere Zeit nicht benutzt wird, kann sich Staub ansammeln, der beim Einschalten des Geräts freigesetzt wird. Dies kann durch Abdecken des Geräts während längeren Zeiträumen der Inaktivität abdecken.
Das Gerät verströmt einen schlechten Geruch	Das Gerät kann Gerüche aus der Umgebung absorbieren (z. B. aus Möbeln, Kochutensilien, Zigaretten usw.), die während des Betriebes freigesetzt werden.
	Die Filter des Geräts sind verschimmelt und sollten gereinigt werden
Der Ventilator des Außengeräts Gerät arbeitet nicht	Während des Betriebs wird die Lüftergeschwindigkeit gesteuert, um den Betrieb des Produkts zu optimieren.

HINWEIS: Wenn das Problem weiterhin besteht, wenden Sie sich an einen Händler oder das nächstgelegene Kundendienstzentrum. Geben Sie eine detaillierte Beschreibung der Fehlfunktion des Geräts sowie Ihre Modellnummer an.

Fehlersuche

Wenn Probleme auftreten, überprüfen Sie bitte die folgenden Punkte, bevor Sie sich an eine Reparaturfirma wenden.

Problem	Mögliche Ursachen	Lösung
Schlechte Kühlung Leistung	Die Temperatureinstellung kann höher sein als die Umgebungstemperatur im Raum	Senken Sie die Temperatureinstellung
	Der Wärmetauscher des Innen- oder oder Außengerät ist verschmutzt	Reinigen Sie den betroffenen Wärmetauscher
	Der Luftfilter ist verschmutzt	Entfernen Sie den Filter und reinigen Sie ihn gemäß den Anweisungen
	Der Lufteinlass oder -auslass eines der beiden Einheit ist blockiert	Schalten Sie das Gerät aus, entfernen Sie die Verstopfung und schalten Sie es wieder ein
	Türen und Fenster sind offen	Stellen Sie sicher, dass alle Türen und Fenster während des Betriebs des Geräts geschlossen sind
	Übermäßige Hitze wird erzeugt durch Sonnenlicht	Schließen Sie Fenster und Vorhänge in Zeiten großer Hitze oder starker Sonneneinstrahlung
	Zu viele Wärmequellen im Raum Raum (Menschen, Computer, Elektronik, usw.)	Reduzieren Sie die Anzahl der Wärmequellen
	Kältemittelmangel aufgrund eines	Auf undichte Stellen prüfen, ge-

	Lecks oder langfristige Verwendung	gebenenfalls neu abdichten und Kältemittel nachfüllen
Problem	**Mögliche Ursachen**	**Lösung**
Das Gerät ist nicht funktioniert	Stromausfall	Warten Sie auf die Wiederherstellung der Stromversorgung
	Der Strom ist ausgeschaltet	Schalten Sie den Strom ein
	Die Sicherung ist durchgebrannt	Ersetzen Sie die Sicherung
	Die Batterien der Fernbedienung sind leer	Batterien austauschen
	Der 3-Minuten-Schutz des Geräts ist aktiviert worden	Warten Sie drei Minuten nach dem Neustart des des Geräts
	Timer ist aktiviert	Schalten Sie den Timer ein
Das Gerät startet und stoppt häufig	Es ist zu viel oder zu wenig Kältemittel im System	Prüfen Sie auf undichte Stellen und füllen Sie das System mit Kältemittel auffüllen.
	Inkompressibles Gas oder Feuchtigkeit ist in das System eingedrungen.	Evakuieren Sie das System und füllen Sie es mit Kältemittel
	Systemkreislauf ist blockiert	Stellen Sie fest, welcher Stromkreis blockiert ist, und tauschen Sie das defekte Gerät aus.
	Der Kompressor ist defekt	Ersetzen Sie den Kompressor
	Die Spannung ist zu hoch oder zu niedrig	Installieren Sie einen Manostat zur Regulierung der Spannung
Schlechte Heizleistung Leistung	Die Außentemperatur ist extrem niedrig	Zusatzheizgerät verwenden
	Kalte Luft strömt durch Türen und Fenster	Stellen Sie sicher, dass alle Türen und Fenster während des Betriebs geschlossen sind
	Kältemittelmangel durch Leckage oder Langzeitbetrieb	Prüfen Sie auf Lecks, dichten Sie gegebenenfalls nach und Kältemittel nachfüllen
Anzeigelampen blinken weiter	Das Gerät kann den Betrieb einstellen oder sicher weiterlaufen. Wenn die Anzeigelampen weiterhin blinken oder Fehlercodes angezeigt werden, warten Sie etwa 10 Minuten lang. Möglicherweise behebt sich das Problem von selbst. Ist dies nicht der Fall, trennen Sie das Gerät von der Stromversorgung und schließen Sie es dann wieder an. Schalten Sie das Gerät ein. Wenn das Problem weiterhin besteht, trennen Sie das Gerät von der Stromversorgung und wenden Sie sich an das nächstgelegene Kundendienstzentrum.	
Der Fehlercode erscheint und beginnt mit den Buchstaben wie im Folgenden in der Fensteranzeige des Innengerätes: E(x), P(x), F(x) EH(xx), EL(xx), EC(xx) PH(xx), PL(xx), PC(xx)		

HINWEIS: Wenn das Problem nach Durchführung der oben genannten Prüfungen und Diagnosen weiterhin besteht, schalten Sie Ihr Gerät sofort aus und wenden Sie sich an ein autorisiertes Service-Center.

Zubehör

Die Klimaanlage wird mit dem folgenden Zubehör geliefert. Verwenden Sie alle Installationsteile und Zubehörteile, um die Klimaanlage zu installieren. Eine unsachgemäße Installation kann zu Wasseraustritt, Stromschlag und Re oder zum Ausfall der Anlage führen. Die Teile, die nicht im Lieferumfang der Klimaanlage enthalten sind, müssen separat erworben werden.

Name des Zubehörs	Q'ty(pc)	Form
Handbuch	2~4	Manual
Übergabestecker (Φ12.7-Φ15.9) (einige Modelle)	1	
Transfer-Anschluss (Φ6.35-Φ9.52) (einige Modelle)	1	
Übergabestecker (Φ9.52-Φ12.7) (einige Modelle)	1	
Magnetischer Ring (wickeln die elektrischen Drähte S1 & S2 (P & Q & E) um den magnetischen Ring zweimal) (einige Modelle)	1	S1&S2(P&Q&E)
Magnetischer Ring (Hitch es auf das Verbindungskabel Kabel zwischen Innen Innengerät und Außengerät nach der Installation.) (einige Modelle)	1	
Kabelgebundene Fernbedienung (einige Modelle)	1	

Name des Zubehörs	Q'ty(pc)	Form
Fernsteuerung (einige Modelle)	1	
Batterie (einige Modelle)	2	
Schalldämmung / Isolierung Ummantelung (einige Modelle)	2	
Wärmedämmungsrohr	1	
Verankerung	6 (je nach je nach Modell)	
Montageplatte Befestigungsschraube	6 (je nach je nach Modell)	
Abflussverbindung (einige Modelle)	1	
Dichtungsring (einige Modelle)	1	
Kupfernuss	2	
Rotes kurzgeschlossenes Draht (einige Modelle)	1	
Lufterfrischungsfilter (einige Modelle)	2	

Optionales Zubehör

Es gibt zwei Arten von Fernbedienungen: kabelgebundene und kabellose. Wählen Sie eine Fernbedienung nach den Wünschen und Anforderungen des Kunden aus und installieren Sie sie an einem geeigneten Ort. Hinweise zur Auswahl einer geeigneten Fernbedienung finden Sie in Katalogen und technischer Literatur.

Name	Form		Anzahl (PC)
Verbindungsrohr Montage	Flüssige Seite	**Φ6.35(1/4 i n)**	Die Teile müssen Sie separat kaufen. Fragen Sie den Händler über die richtige Rohrgröße des des von Ihnen erworbenen Geräts.
		Φ9.52(3/8in)	
		Φ12.7(1/2in)	
	Gasseite	**Φ9.52(3/8in)**	
		Φ12.7(1/2in)	
		Φ 16(5/8in)	
		Φ 19(3/4in)	
		Φ 22(7/8in)	

Zusammenfassung der Installation

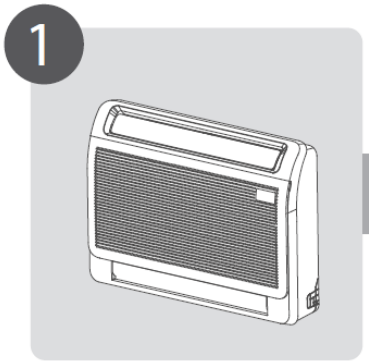

Installieren Sie das Innengerät

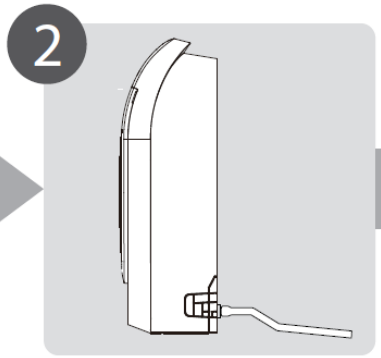

Installation des Abflussrohrs

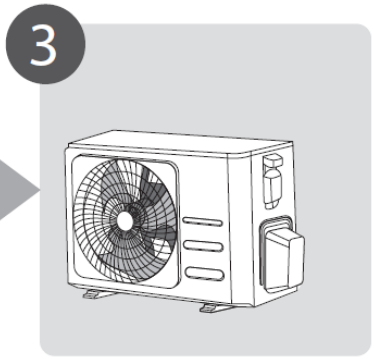

Installieren Sie das Aussengerät

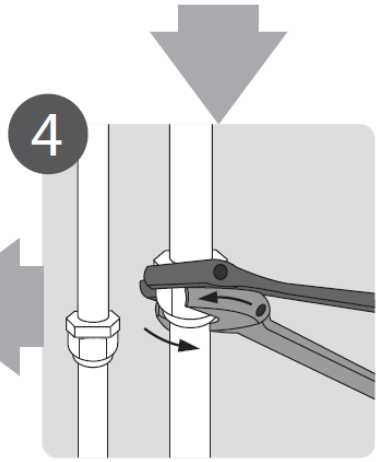

Verbinden Sie die Kältemittel Leitungen

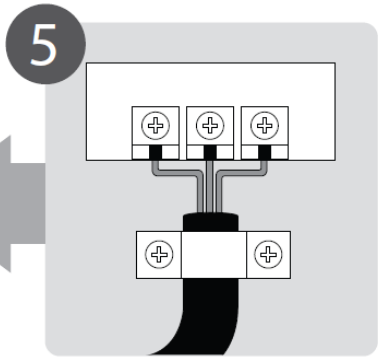

Verbinden Sie die Drähte

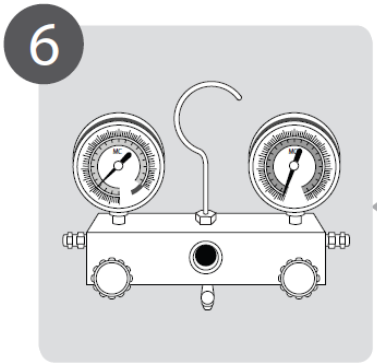

Evakuieren Sie das Kühlsystem System

Einen Testlauf durchführen

Teile der Einheit

HINWEIS: Die Installation muss in Übereinstimmung mit den Anforderungen der lokalen und nationalen Normen durchgeführt werden. Die Installation kann in verschiedenen Gebieten leicht unterschiedlich sein.

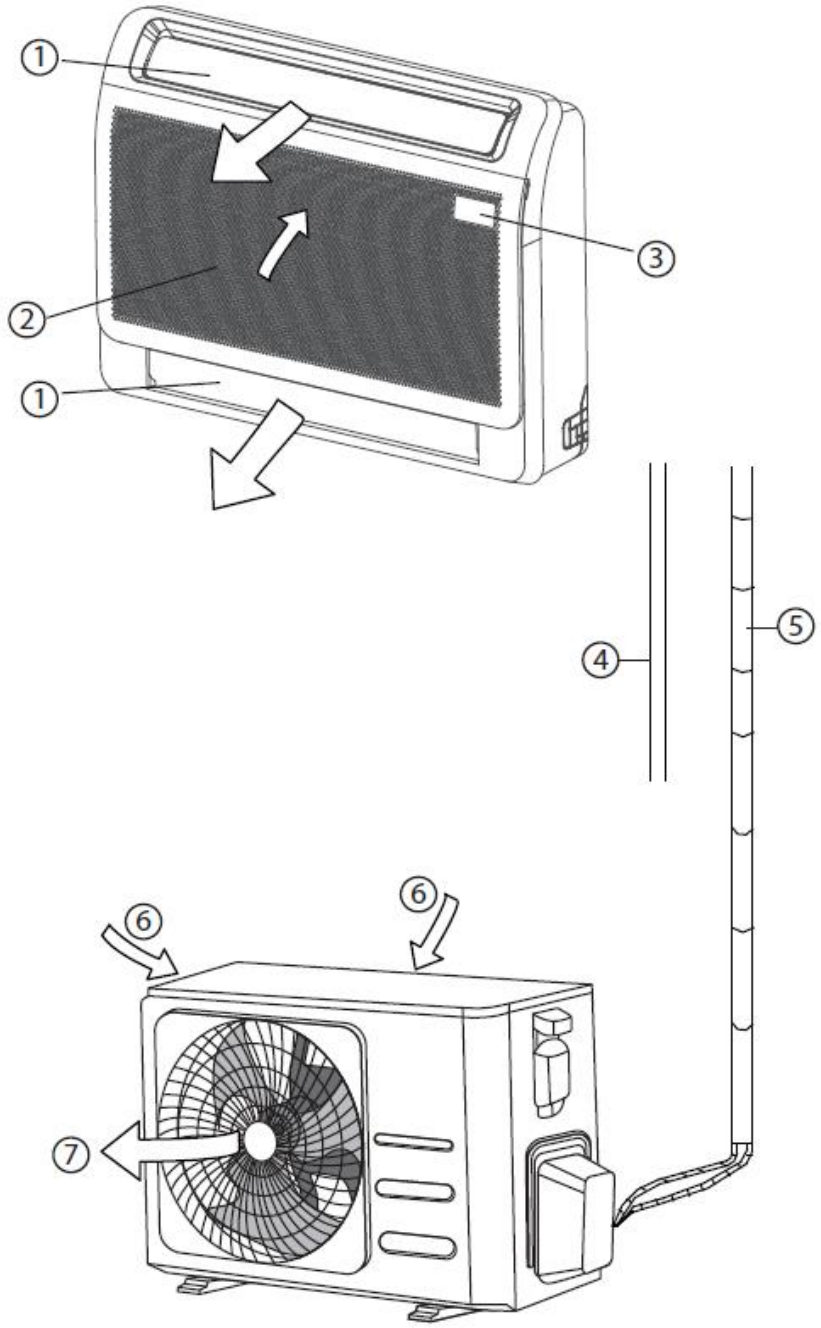

1. Luftauslassgitter (am Luftauslass)
2. Lufteinlass (mit eingebautem Luftfilter)
3. Anzeigetafel
4. Abflussrohr
5. Verbindungsrohr
6. Lufteintritt
7. Luftaustritt

Anmerkung zu den Abbildungen

- Die Rohrleitungen können von der linken, rechten, hinteren und unteren Seite des Geräts angeschlossen werden. Bitte wählen Sie die Verrohrungsmethode entsprechend dem tatsächlichen Bedarf.
- Die Abbildungen in diesem Handbuch dienen nur der Veranschaulichung. Die tatsächliche Form Ihres Innengeräts kann leicht davon abweichen. Die tatsächliche Form ist ausschlaggebend.

Installation der Inneneinheit

Installationsanleitung - Innengerät

HINWEIS: Die Installation der Schalttafel sollte erst erfolgen, wenn die Rohrleitungen und die Verkabelung abgeschlossen sind.

Schritt 1: Installationsort wählen
Bevor Sie das Innengerät installieren, müssen Sie einen geeigneten Standort wählen. Die folgenden sind Normen, die Ihnen bei der Auswahl eines geeigneten Standortes für das Gerät helfen.

Ein geeigneter Aufstellungsort erfüllt die
folgenden Normen:
- Es ist ausreichend Platz für die Installation und Wartung.
- Ausreichend Platz für den Anschluss des Rohres und Abflussrohr.
- Die Decke ist waagerecht und ihre Struktur kann das Gewicht des Innengeräts tragen kann.
- Die Luft ein- und -auslässe sind nicht blockiert.
- Der Luftstrom kann den gesamten Raum ausfüllen.
- Es gibt keine direkte Strahlung von Heizgeräten.

Installieren Sie das Gerät NICHT an den folgenden Orten:
- Gebiete mit Ölbohrungen oder Fracking
- Küstengebiete mit hohem Salzgehalt in der Luft
- Gebiete mit ätzenden Gasen in der Luft, wie zum Beispiel heiße Quellen
- Gebiete, in denen es zu Energieschwankungen kommt, wie z. B. Fabriken
- Geschlossene Räume, wie z. B. Schränke
- Küchen, die mit Erdgas betrieben werden
- Bereiche mit starken elektromagnetischen Wellen
- Bereiche, in denen entflammbare Materialien oder Gas gelagert werden
- Räume mit hoher Luftfeuchtigkeit, wie z. B. Bäder oder Waschküchen

Empfohlene Abstände zwischen den Innengeräten Der Abstand zwischen den montierten Innengeräten sollte den in der folgenden Abbildung dargestellten Spezifikationen entsprechen. folgenden Diagramm.

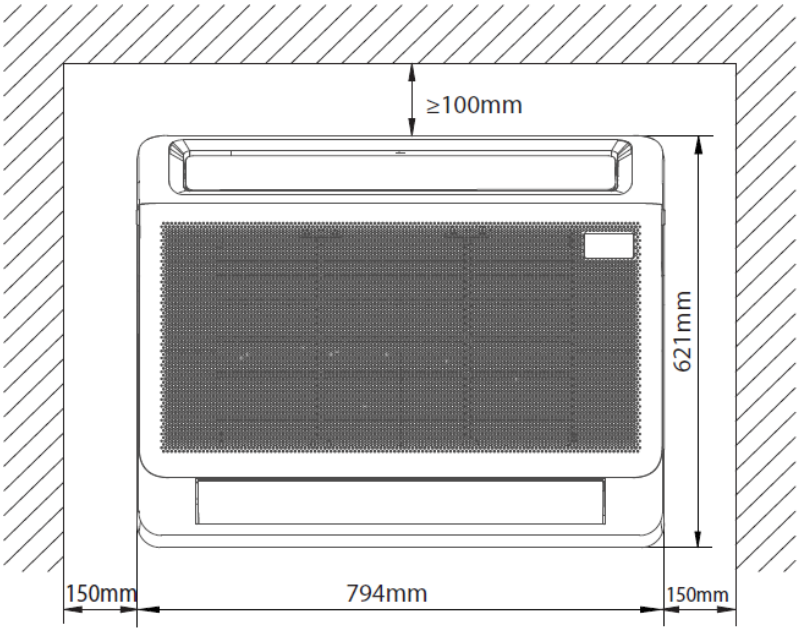

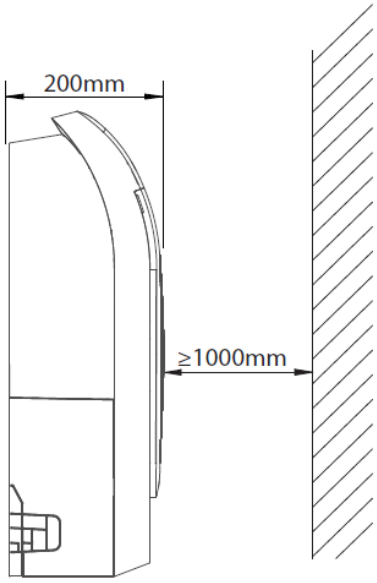

Schritt 2: Anbringen des Hauptgehäuses
Lösen Sie die Schrauben und nehmen Sie die Montageplatte vom Gerät ab.

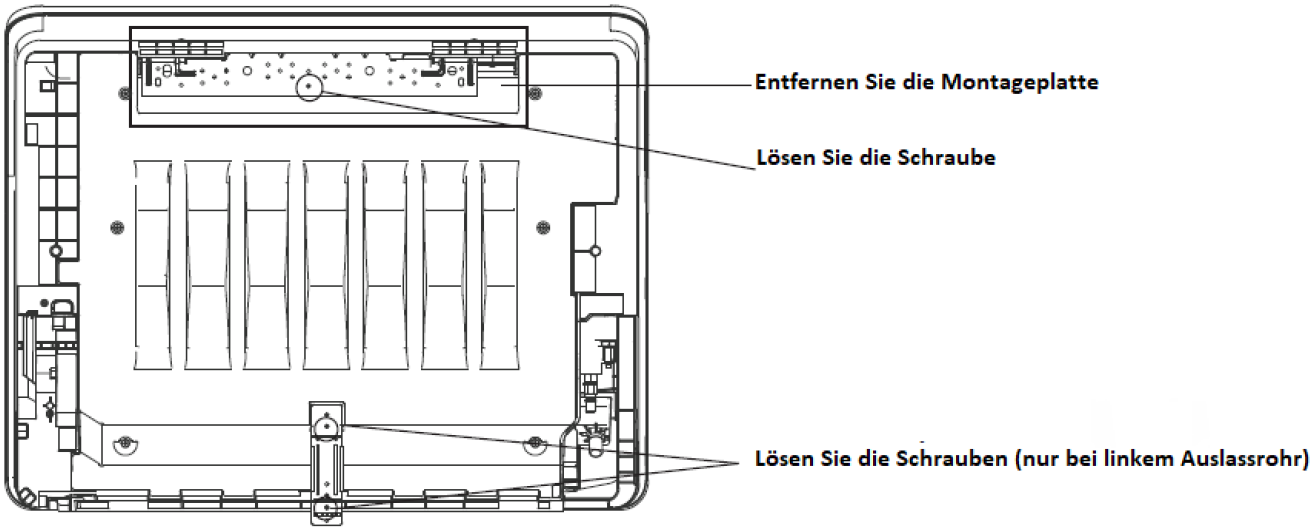

HINWEIS: Wenn das Rohr auf der linken Seite herauskommt, müssen die Schrauben der unteren Montageplatte gelöst werden. Platte lösen. Wenn das Rohr in anderen Richtungen herauskommt, ist dies nicht erforderlich.

Befestigen Sie die Montageplatte mit einer Blechschraube an der Wand.
HINWEIS: Es wird empfohlen, das Gerät an der Wand entsprechend der durch den Pfeil auf der Pfeil auf der Montageplatte angezeigt wird. Die Montageplatte muss waagerecht montiert werden.

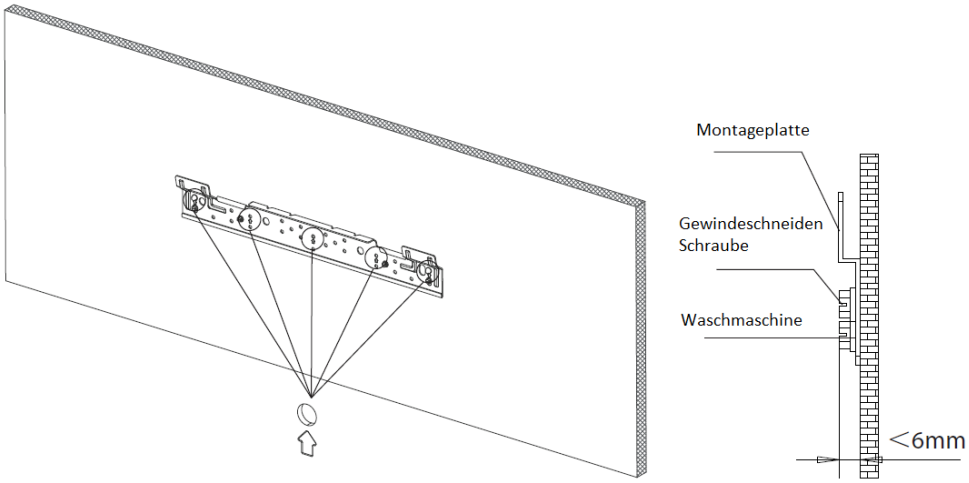

Hängen Sie das Innengerät an der Montageplatte auf. (Die Unterseite des Gehäuses kann den Boden berühren oder aufgehängt bleiben, aber das Gehäuse muss vertikal installiert werden. senkrecht installiert werden.)
HINWEIS: Nach der Installation muss das Gerät horizontal gehalten werden, ohne zu kippen.

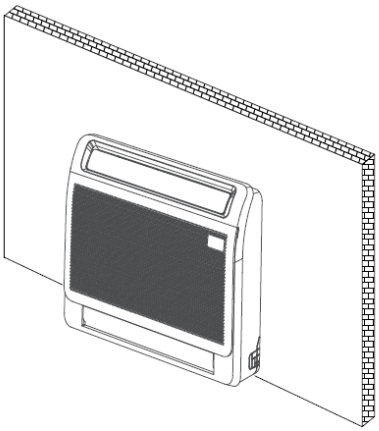

• Einbau der unteren Montageplatte Einbau ohne Sockelleiste
Die untere Montageplatte wird direkt an der der Wand befestigt.

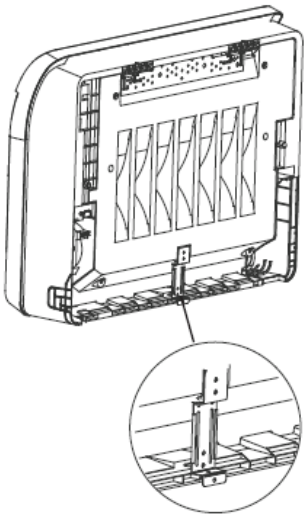

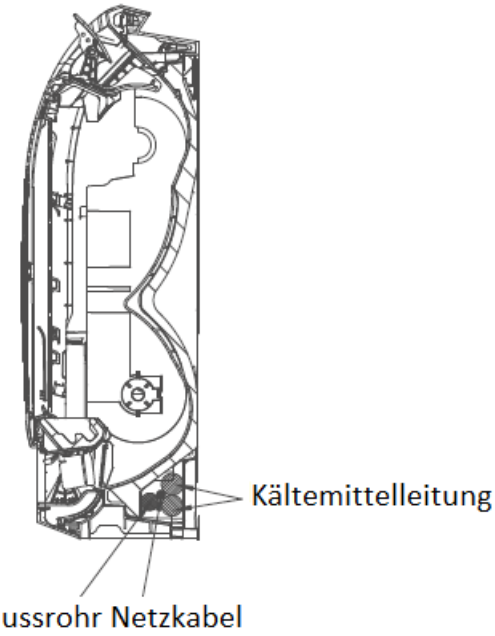

HINWEIS: Um einen reibungslosen Ablauf zu gewährleisten, muss die Position des des Abflussrohrs entsprechend der obigen Abbildung wenn das rechte Rohr entleert wird.

Einbau mit Sockelleiste
Klopfen Sie die untere Montageplatte gerade mit einem Werkzeug gerade und x auf die Sockelleiste

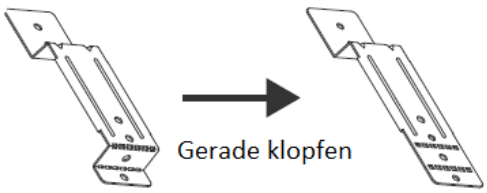

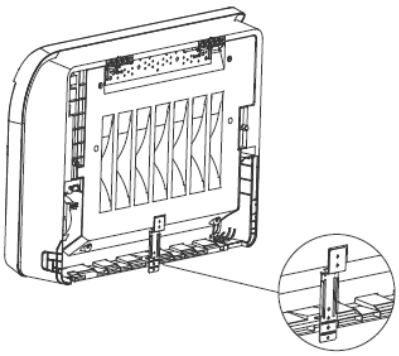

Schritt 3: Zerlegen des Innengeräts zum Anschluss der Rohre
1. Öffnen Sie die untere Rohrleitungsabdeckplatte Drücken und halten Sie die beiden unteren Schnallen, und und drehen Sie sie dann, um die Rohrleitungsabdeckplatte zu öffnen

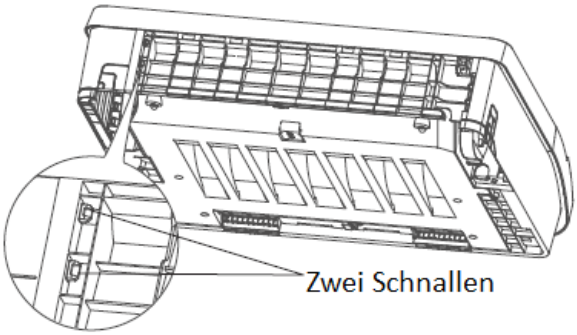

2. Entfernen Sie die Abdeckplatte.
Entfernen Sie die Rohrabdeckplatte und installieren Sie die internen und externen Verbindungsrohre.

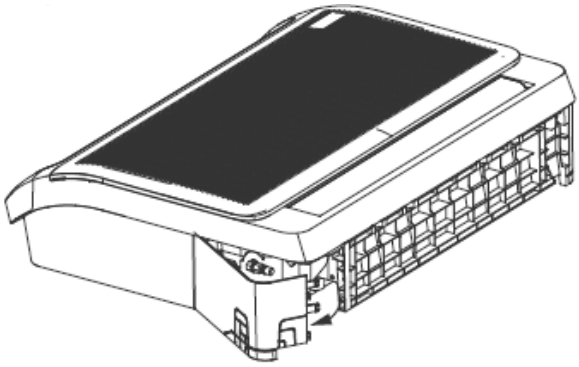

HINWEIS: Installieren Sie zuerst die kleinen Rohre und dann große Rohrleitungen.
HINWEIS: Alle Abbildungen in diesem Handbuch dienen nur zu Demonstrationszwecken. Das von Ihnen gekaufte Klimagerät Klimaanlage, die Sie gekauft haben, kann sich von der Design abweichen, obwohl sie ähnlich geformt ist.

Schritt 4: Netzwerkadresse einstellen (einige Modelle)

(Nur für den Fall, dass die optionale Multifunktions Karte mit XYE-Schnittstelle).

Jedes Klimagerät im Netzwerk hat nur eine Netzwerkadresse, um sich gegenseitig zu unterscheiden. Der Adresscode des Klimageräts im LAN wird mit den Codierschaltern F1 & ENC3 auf der Multifunktionsplatine des Innengeräts eingestellt, der Einstellbereich beträgt 0-63. (Optionale Multifunktionsplatine)

Knebelknopf		Code der Netzadresse
F1	ENC3	
	~	00~15
	~	16~31
	~	32~47
	~	48-63

Schritt 5: Wandloch für die Verbindungsleitung bohren
1. Bestimmen Sie die Position des Wandlochs anhand des Standorts des Außengeräts.
2. Bohren Sie mit einem 65mm (2,5in) oder 90mm (3,54in) (je nach Modell) Kernbohrer ein Loch in die Wand. Achten Sie darauf, dass das Loch in einem leichten Winkel nach unten gebohrt wird, so dass die Außenseite des Lochs etwa 12 mm tiefer als die Innenseite liegt. Dadurch wird ein ordnungsgemäßer Wasserabfluss gewährleistet.
3. Setzen Sie die Schutzwand in das Loch. Dadurch werden die Ränder des Lochs geschützt und die und hilft, das Loch abzudichten, wenn Sie den Einbau abschließen.

Vorsicht
Achten Sie beim Bohren des Wandlochs darauf, dass Drähte, Rohrleitungen und andere empfindliche

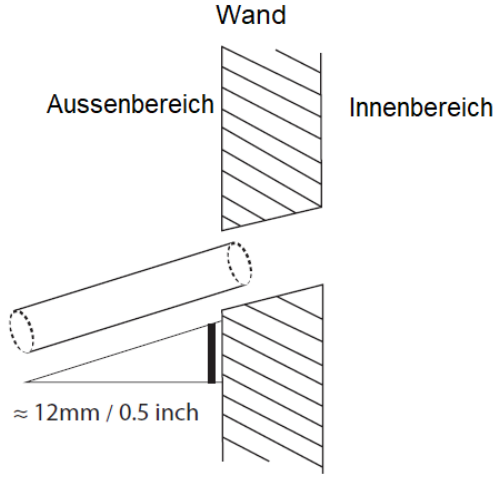

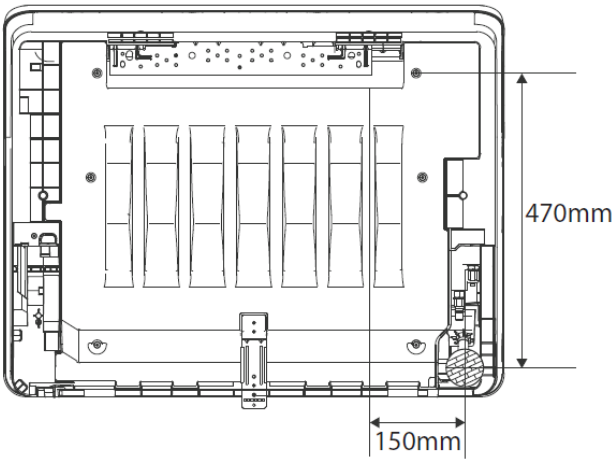

Empfohlene Position und Größe des Rücklaufs Rohr durch Wand Loch

Schritt 6: Anschließen des Ablaufschlauchs Das Ablaufrohr dient dazu, das Wasser aus dem Gerät. Eine unsachgemäße Installation kann zu Schäden am Gerät und Sachschäden verursachen.

Vorsicht

- Isolieren Sie alle Rohrleitungen, um Kondensation zu vermeiden, die zu Wasserschäden führen könnte.
- Wenn das Abflussrohr gebogen oder falsch installiert ist, kann Wasser austreten und eine Fehlfunktion des Wasserstands Schalters verursachen.
- Im HEIZEN-Modus lässt das Außengerät Wasser ab. Stellen Sie sicher, dass der Ablaufschlauchan einem geeigneten Ort verlegt wird, um Wasserschäden und Ausrutschen zu vermeiden.
- Ziehen Sie NICHT gewaltsam am Abflussrohr. Dies könnte es abreissen.

Hinweis zum Kauf von Rohren
Die Installation erfordert ein Polyethylenrohr (Außendurchmesser = 3,7 3,9cm, Innendurchmesser Durchmesser = 3,2 cm), das Sie in Ihrem örtlichen Haushaltswarengeschäft oder Händler.
1. Decken Sie das Abflussrohr mit einer Wärmedämmung ab, um Kondensation und Leckagen zu verhindern.
2. Verbinden Sie die Mündung des Ablaufschlauchs mit dem Auslassrohr des Geräts. Ummanteln Sie die Mündung des Schlauches und befestigen Sie ihn mit einer Rohrschelle.

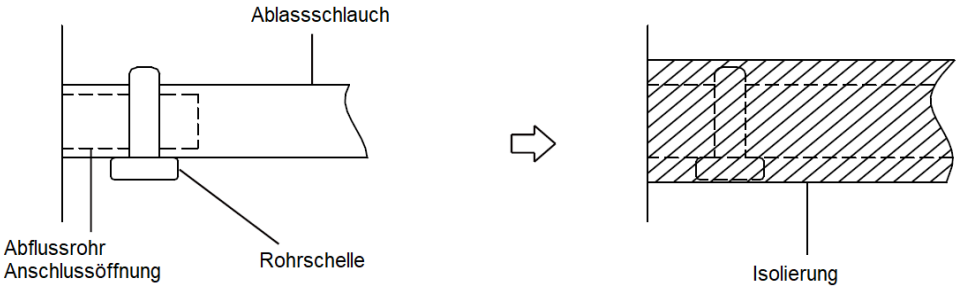

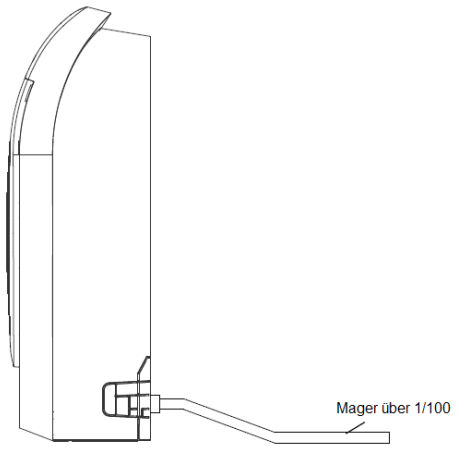

HINWEIS ZUR INSTALLATION DES ABFLUSSROHRS

- Bei Verwendung eines verlängerten Abflussrohres ist der Innenanschluss mit einem zusätzlichen Schutzrohr zu verschließen. Dies verhindert, dass es sich losreißt.
- Das Ablaufrohr sollte mit einem Gefälle von mindestens 1/100 nach unten verlegt werden, um zu verhindern, dass Wasser in das Klimagerät zurückfließt.
- Falsche Installation kann dazu führen, dass Wasser in das Gerät zurückfließt und es überflutet.

HINWEIS: Wenn Sie mehrere Abflussrohre anschließen, die Rohre wie abgebildet verlegen.

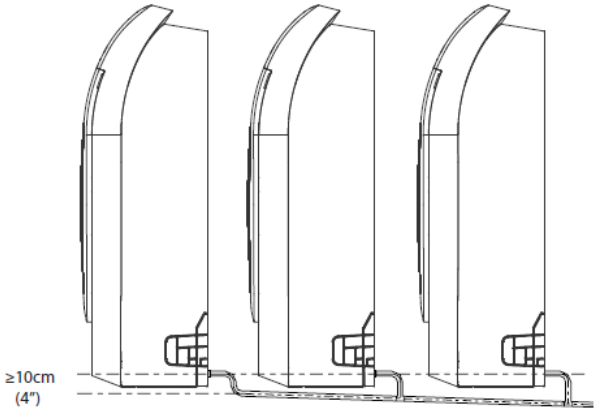

Um eine reibungslose Entwässerung zu gewährleisten, muss die Höhe Höhenunterschied zwischen dem Wandauslass und Aufhängeplatte muss größer als 470 mm sein.

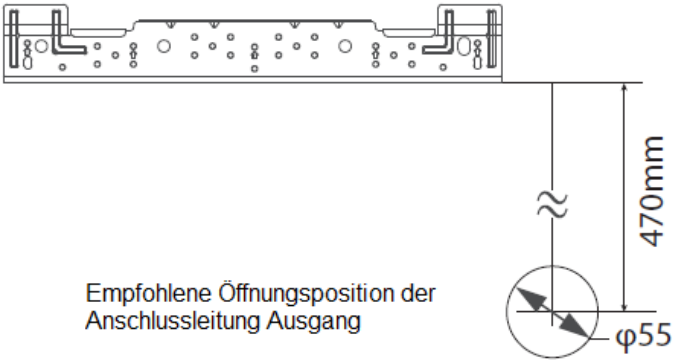

Anforderungen an die Befestigung des Drainagerohrs Bei der Installation des Drainagerohrs (nicht im Lieferumfang enthalten), bitte mit einem Band oder Seil befestigen.

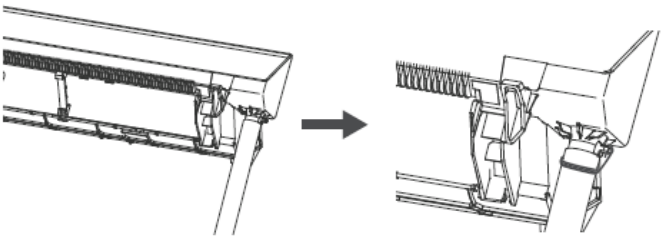

Installation der Außeneinheit

Installieren Sie das Gerät unter Beachtung der örtlichen Vorschriften und Bestimmungen. zwischen verschiedenen Regionen.

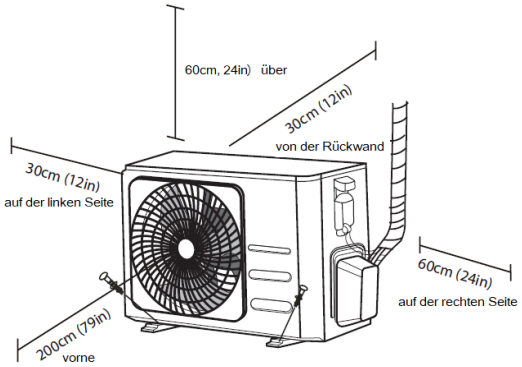

Installationsanleitung - Außengerät

Schritt 1: Auswahl des Installationsortes Bevor Sie das Außengerät installieren, müssen Sie einen geeigneten Standort auswählen. Im Folgenden finden Sie Normen, die Ihnen bei der Auswahl eines geeigneten Aufstellungsortes für das Gerät helfen.

Ein geeigneter Aufstellungsort erfüllt die folgenden Normen:

- Erfüllt alle räumlichen Anforderungen, die unter Anforderungen an den Installationsraum oben.
- Gute Luftzirkulation und Belüftung
- Fest und solide - der Standort kann das Gerät tragen Gerät tragen kann und nicht vibriert
- Die Geräusche des Geräts stören andere nicht
- Geschützt vor längerer direkter Sonneneinstrahlung Sonnenlicht oder Regen
- Wenn Schneefall zu erwarten ist, treffen Sie geeignete Maßnahmen, um Eisbildung und Schäden an den Spulen zu verhindern.

Installieren Sie das Gerät NICHT an den folgenden Orten:

- In der Nähe eines Hindernisses, das die Luft ein- und -auslässe blockieren könnte
- In der Nähe einer öffentlichen Straße, in belebten Gebieten oder an Orten, an denen die Geräusche des Geräts andere stören könnten
- In der Nähe von Tieren oder Pflanzen, die durch den Heißluftausstoß geschädigt werden könnten
- In der Nähe einer Quelle für brennbare Gase
- An einem Ort, der großen Mengen an Staub ausgesetzt ist
- An einem Ort, der übermäßig salzhaltiger Luft ausgesetzt ist

Besondere Überlegungen für extreme Wetter

Wenn das Gerät starkem Wind ausgesetzt ist: Installieren Sie das Gerät so, dass der Luftauslasslüfter in einem 90°-Winkel Winkel zur Windrichtung steht. Falls erforderlich, eine Barriere vor dem Gerät errichten, um es vor extrem starkem Wind zu schützen. Siehe Abbildungen unten.

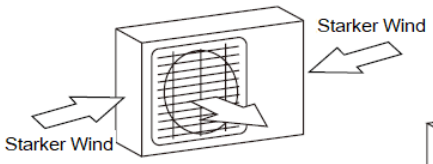

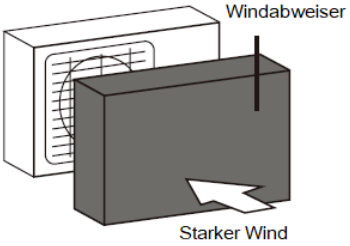

Wenn das Gerät häufig starkem Regen oder Schnee ausgesetzt Regen oder Schnee ausgesetzt ist:
Bauen Sie einen Unterstand über dem Gerät, um es um es vor Regen oder Schnee zu schützen. Achten Sie darauf, dass den Luftstrom um das Gerät herum nicht zu behindern.

Wenn das Gerät häufig salzhaltiger Luft ausgesetzt ist (Meeresküste):
Verwenden Sie ein Außengerät, das speziell für die korrosionsbeständig ist.

Schritt 2: Installation der Abflussverbindung (nur bei Wärmepumpengeräten)
Bevor Sie das Außengerät festschrauben, müssen Sie die Abflussverbindung an der Unterseite des Geräts anbringen. Beachten Sie, dass es je nach Typ des Außengeräts zwei verschiedene Arten von je nach Typ des Außengeräts gibt.

Wenn der Ablaufstutzen mit einer Gummidichtung versehen ist (siehe Abb. A), gehen Sie wie folgt vor:
1. Bringen Sie die Gummidichtung an dem Ende des Ablaufstutzens das mit dem Außengerät verbunden wird.
2. Stecken Sie den Ablaufstutzen in das Loch in der Bodenwanne Bodenwanne des Geräts.
3. Drehen Sie den Ablaufstutzen um 90°, bis er einrastet. mit Blick auf die Vorderseite des Geräts.
4. Schließen Sie eine Ablaufschlauchverlängerung (nicht im Lieferumfang enthalten) an die Abflussverbindung an, um das Wasser während des Geräts während des Heizbetriebs umzuleiten.

Wenn der Abflussstutzen nicht mit einer Gummidichtung ausgestattet ist (siehe Abb. B), gehen Sie wie folgt vor:
1. Stecken Sie den Ablaufstutzen in das Loch in der Boden Bodenwanne des Geräts ein. Der Ablaufstutzen wird mit einem einrasten.
2. Schließen Sie eine Ablaufschlauchverlängerung (nicht im Lieferumfang enthalten) an die Abflussverbindung an, um das Wasser aus dem Gerät während des Heizbetriebs umzuleiten.

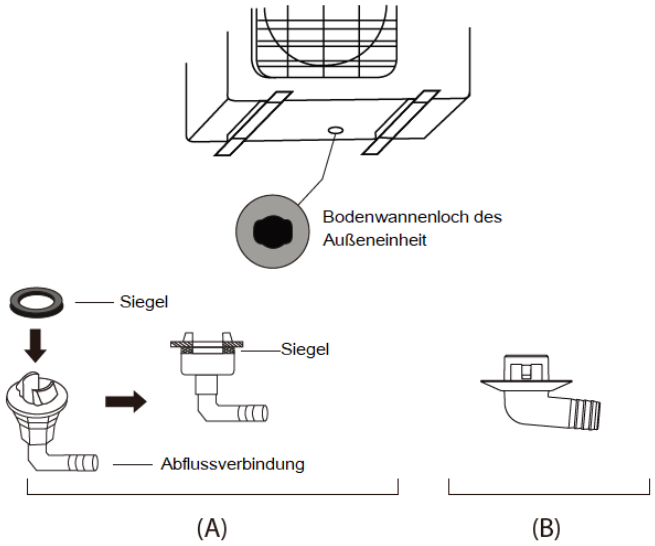

In kalten Klimazonen
Achten Sie in kalten Klimazonen darauf, dass der Abflussschlauch möglichst senkrecht verläuft, damit das Wasser schnell abfließen kann. Wenn das Wasser zu langsam abläuft, kann es kann es im Schlauch gefrieren und das Gerät verschmutzen.

Schritt 3: Außengerät verankern
Das Außengerät kann im Boden verankert werden Boden oder an einer Wandhalterung mit Schraube(M10). Bereiten Sie den Montagesockel des gemäß den nachstehenden Abmessungen vor.

ABMESSUNGEN FÜR DIE GERÄTEMONTAGE
Nachstehend finden Sie eine Liste der verschiedenen Außengerätegrößen und den Abstand zwischen den Montagefüßen. Bereiten Sie den Montagesockel des Geräts entsprechend den Abmessungen unten

Außengerätetypen und Spezifikationen
Split-Außengerät

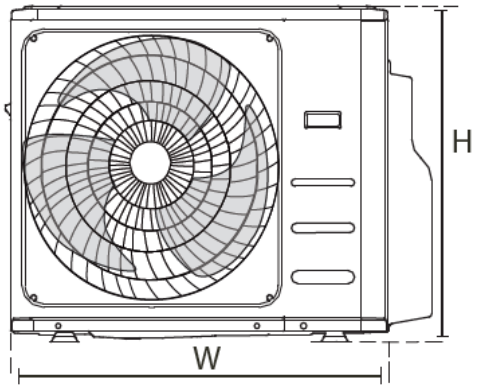

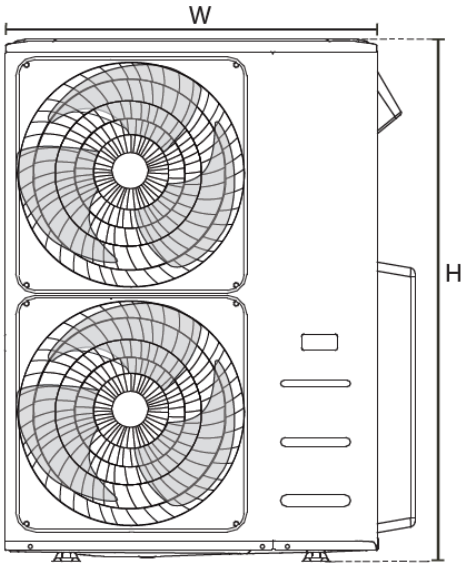

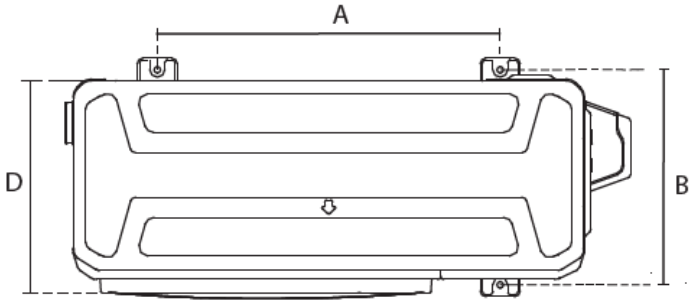

	(Einheit: mm/Zoll)	
Abmessungen der Außeneinheit B x H x T	Mounting Dimensions	
	Entfernung A	Entfernung B
760x590x285 (29.9x23.2x11.2)	530 (20.85)	290 (11.4)
780x540x250 (30.7x21.25x9.85)	549 (21.6)	276 (10.85)
770x555x300 (30.3x21.85x11.8)	487 (19.2)	298 (11.7)
810x558x310 (31.9x22x12.2)	549 (21.6)	325 (12.8)
845x700x320 (33.27x27.5x12.6)	560 (22)	335 (13.2)
900x860x315 (35.4x33.85x12.4)	590 (23.2)	333 (13.1)
945x810x395 (37.2x31.9x15.55)	640 (25.2)	405 (15.95)
990x965x345 (38.98x38x13.58)	624 (24.58)	366 (14.4)
938x1369x392 (36.93x53.9x15.43)	634 (24.96)	404 (15.9)
900x1170x350 (35.4x46x13.8)	590 (23.2)	378 (14.88)
800x554x333 (31.5x21.8x13.1)	514 (20.24)	340 (13.39)
845x702x363 (33.27x27.6x14.3)	540 (21.26)	350 (13.8)
946x810x420 (37.24x31.9x16.53)	673 (26.5)	403 (15.87)
946x810x410 (37.24x31.9x16.14)	673 (26.5)	403 (15.87)
952x1333x410 (37.5x52.5x16.14)	634 (24.96)	404 (15.9)
952x1333x415 (37.5x52.5x16.34)	634 (24.96)	404 (15.9)
890x673x342 (35x26.5x13.46)	663 (26.1)	354 (13.94)
765x555x303 (30.1x21.8x11.9)	452 (17.8)	286(11.3)
805x554x330 (31.7x21.8x12.9)	511 (20.1)	317 (12.5)

Reihen von Serieninstallationen

Die Beziehungen zwischen H, A und L sind wie folgt.

	L	A
L ≤ H	L ≤ 1/2H	25 cm / 9.8″ oder mehr
	1/2H < L ≤ H	30 cm / 11.8″ oder mehr
L > H	Kann nicht installiert werden	

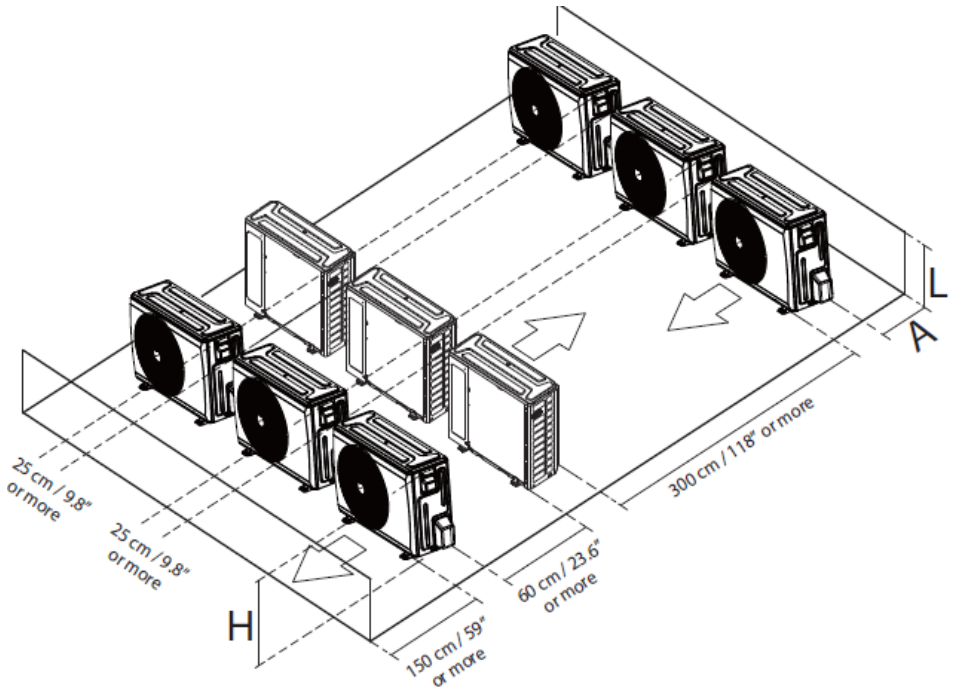

Kältemittel-Rohrleitungsanschluss

Beim Anschluss der Kältemittelleitungen dürfen keine anderen Stoffe oder Gase als das angegebene Kältemittel in das Gerät gelangen. Das Vorhandensein anderer Gase oder Substanzen verringert die Leistung des Geräts und kann einen ungewöhnlich hohen Druck im Kühlkreislauf verursachen. Dies kann zu Explosionen und Verletzungen führen.

Hinweis zur Rohrlänge
Stellen Sie sicher, dass die Länge der Kältemittelleitung, die Anzahl der Bögen und die Fallhöhe zwischen Innen- und Außengerät den in der folgenden Tabelle aufgeführten Anforderungen entsprechen:
Die maximale Länge und Fallhöhe je nach Modell. (Einheit: m/ft.)

Typ des Modells	Leistung (Btu/h)	Länge der Rohrleitung	Maximale Fallhöhe
Nordamerika, Australien und die eu-Frequenz Umwandlung Split Typ	<15K	25/82	10/32.8
	≥15K - <24K	30/98.4	20/65.6
	≥24K - <36K	50/164	25/82
	≥36K - ≤60K	75/246	30/98.4
Anderer Split-Typ	12K	15/49	8/26
	18K-24K	25/82	15/49
	30K-36K	30/98.4	20/65.6
	42K-60K	50/164	30/98.4

Vorsicht
Markieren Sie das Typenschild mit dem eingebauten Orice (bei einigen Modellen).

- Bitte halten Sie sich beim Kauf der Geräte genau an die Vorgaben im Handbuch.
- Beachten Sie bei der Installation das Diagramm.

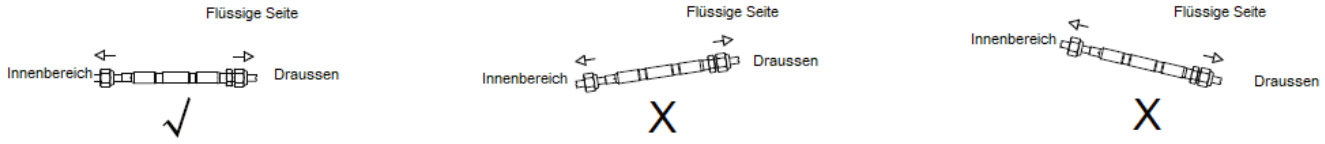

Vorsicht
Ölabscheider
Wenn Öl in den Kompressor des Außengeräts zurückfließt, kann dies eine Flüssigkeitsverdichtung oder eine Verschlechterung der Ölrückführung verursachen. Ölabscheider in den aufsteigenden Gasleitungen können dies verhindern.
Ein Ölabscheider sollte alle 6 m (20 ft) der vertikalen Saugleitung installiert werden (36000Btu/h Einheit).
Ein Ölabscheider sollte alle 10m(32.8ft) der vertikalen Saugleitung installiert werden (36000Btu/h-Gerät).

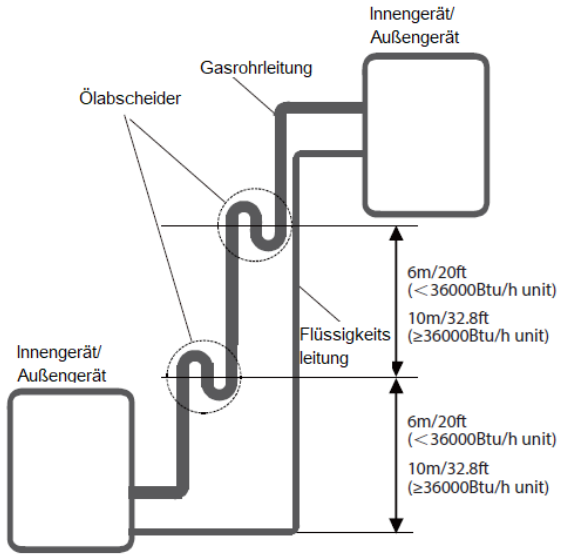

Anschlusshinweise - Kältemittelleitungen

Vorsicht
- Das Abzweigrohr muss waagerecht verlegt werden. Ein Winkel von mehr als 10° kann zu Fehlfunktionen führen.
- Installieren Sie die Verbindungsleitung NICHT, bevor die Innen- und Außengeräte installiert sind. installiert sind.
- Isolieren Sie sowohl die Gas- als auch die Flüssigkeitsleitung, um Wasseraustritt zu verhindern.

Schritt 1: Rohre schneiden
Achten Sie bei der Vorbereitung der Kältemittelleitungen besonders darauf, dass sie richtig geschnitten und gebördelt werden. Dies wird einen effizienten Betrieb und minimiert den die Notwendigkeit künftiger Wartungsarbeiten.

1. Messen Sie den Abstand zwischen dem Innen und Außengerät.
2. Schneiden Sie das Rohr mit einem Rohrschneider ein wenig länger als die gemessene Strecke.
3. Achten Sie darauf, dass das Rohr in einem perfekten 90°-Winkel geschnitten wird. Winkel geschnitten wird.

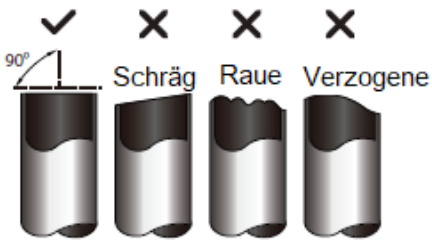

Rohr nicht deformieren während des schneidens
Seien Sie besonders vorsichtig, um das Rohr nicht zu beschädigen, zu verbeulen oder das Rohr beim Schneiden nicht zu verformen. Dies würde die Heizeffizienz des Geräts drastisch des Geräts.

Schritt 2: Grate entfernen.
Grate können die luftdichte Abdichtung der Kältemittel Rohrleitungsanschlusses beeinträchtigen. Sie müssen vollständig entfernt werden.
1. Halten Sie das Rohr in einem Winkel nach unten, damit verhindern, dass Grate in das Rohr fallen.
2. Entfernen Sie mit einer Reibahle oder einem Entgratungswerkzeug alle Grate von dem abgeschnittenen Abschnitt des Rohrs.

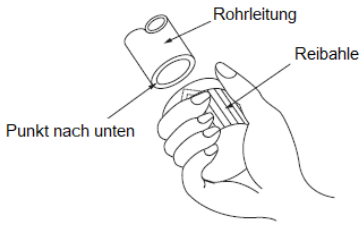

Schritt 3: Rohrenden bördeln
Um eine luftdichte Versiegelung zu erreichen, ist eine korrekte Abdichtung.
1. Nach dem Entfernen der Grate am abgeschnittenen Rohr sind die Enden mit PVC-Band zu versiegeln, um das Eindringen von Fremdkörpern in das Rohr zu verhindern.
2. 2. Ummanteln Sie das Rohr mit Isoliermaterial.
3. 3. Bringen Sie die Muttern an beiden Enden des Rohrs an. Achten Sie darauf, dass sie in die richtige Richtung zeigen, da man sie nach dem Bördeln nicht mehr oder ihre Richtung nach dem Bördeln ändern.

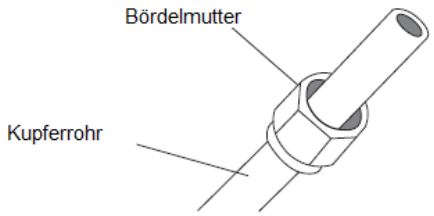

4. Entfernen Sie das PVC-Band von den Rohrenden, wenn wenn Sie bereit sind, die Arbeiten auszuführen.
5. Klemmen Sie die Form auf das Ende des Rohrs. Das Ende des Rohrs muss über die über die Form hinausragen.

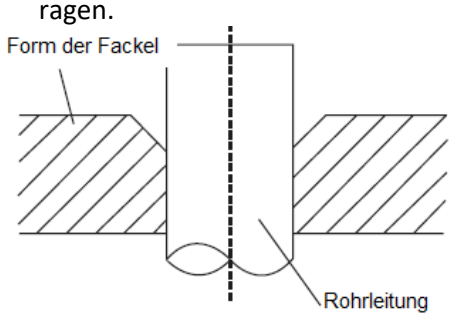

6. Setzen Sie das Werkzeug auf das Formular.
7. 7. Den Griff des Biegewerkzeugs im Uhrzeigersinn drehen, bis das Rohr vollständig aufgeweitet ist. Das Rohr entsprechend den Abmessungen aufbördeln.

Rohrleitungserweiterung über die Bördelform hinaus

Rohrleitung Lehre	Anziehen Drehmoment	Bördelmaß (A) (Einheit: mm/Zoll)		Form der Fackel
		Min.	Max .	
Ø 6.35	18-20 N.m (180-200 kgf.cm)	8.4/0.33	8.7/0.34	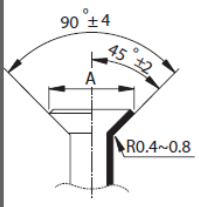
Ø 9.52	32-39 N.m (320-390 kgf.cm)	13.2/0.52	13.5/0.53	
Ø 12.7	49-59 N.m (490-590 kgf.cm)	16.2/0.64	16.5/0.65	
Ø 16	57-71 N.m (570-710 kgf.cm)	19.2/0.76	19.7/0.78	
Ø 19	67-101 N.m (670-1010 kgf.cm)	23.2/0.91	23.7/0.93	
Ø 22	85-110N.m (850-1100 kgf.cm)	26.4/1.04	26.9/1.06	

8. Entfernen Sie das Bohrwerkzeug und die Form, dann das Ende des Rohres auf Risse und auf Risse und gleichmäßige Verformung.

Schritt 4: Rohre anschließen
Schließen Sie die Kupferrohre zuerst an das Innengerät und dann an das Außengerät an. Schließen Sie zuerst die Niederdruckleitung und dann die Hochdruckleitung Rohr.

1. Tragen Sie beim Anschließen der Achsenmuttern eine eine dünne Schicht Kältemittelöl auf die Enden der Rohre.
2. Richten Sie die Mitte der beiden Rohre, die Sie verbinden wollen.

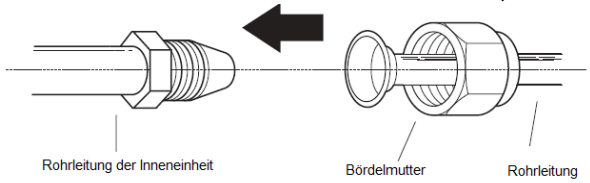

3. Ziehen Sie die Überwurfmutter so fest wie möglich von Hand fest.
4. Halten Sie die Mutter mit einem Schraubenschlüssel auf dem Rohres.

5. Ziehen Sie die Mutter bei festem Griff mit einem Drehmoment Drehmomentschlüssel die Mutter gemäß den den Drehmomentwerten in der obigen Tabelle an.

HINWEIS: Verwenden Sie sowohl einen Schraubenschlüssel als auch einen Drehmomentschlüssel wenn Sie Rohre mit dem Gerät verbinden oder von ihm trennen dem Gerät.

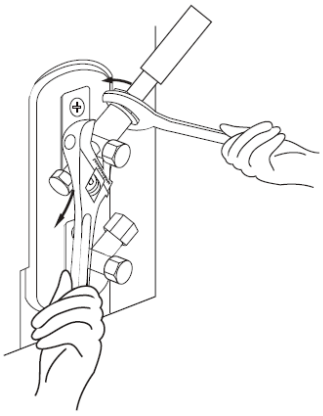

Vorsicht

- Achten Sie darauf, dass die Isolierung um die Rohrleitung gewickelt wird. Direkter Kontakt mit der blanken Rohrleitung kann zu Verbrennungen oder Erfrierungen führen.
- Stellen Sie sicher, dass die Rohrleitung richtig angeschlossen ist. Zu festes Anziehen kann die Muffe beschädigen und zu geringes Anziehen kann zu Leckagen führen.

Hinweis zum Mindestbiegeradius

Biegen Sie den Schlauch vorsichtig in der Mitte gemäß der nachstehenden Abbildung. NICHT biegen mehr als 90° oder mehr als 3 Mal.

6. Nachdem Sie die Kupferrohre an das Innengerät angeschlossen haben, umwickeln Sie das Stromkabel, das Signalkabel und die Rohre mit Klebeband.

HINWEIS: Verflechten Sie das Signalkabel NICHT mit anderen Kabeln. Beim Bündeln dieser Teile bündeln, verflechten oder kreuzen Sie das Signalkabel nicht mit anderen Kabeln kreuzen.

7. Führen Sie diese Rohrleitung durch die Wand und schließen Sie sie an das Außengerät an.
8. Isolieren Sie alle Rohrleitungen, einschließlich der Ventile des Außengeräts.
9. Öffnen Sie die Absperrventile des Außengeräts, um Kältemittel zwischen Innen- und Außengerät zu Innen- und Außengerät.

Vorsicht

Vergewissern Sie sich nach Abschluss der Installationsarbeiten, dass kein Kältemittelleck vorhanden ist. Sollte ein Kältemittelleck vorhanden sein, lüften Sie sofort den Bereich und evakuieren Sie das System (siehe Abschnitt "Luft Evakuierung in diesem Handbuch).

HINWEIS: Nach dem Anschluss der Rohrleitung umwickeln Sie bitte den Anschlussrohrkopf mit dem Isolierrohr aus dem Zubehörpaket

Verkabelung

Lesen Sie vor der Durchführung von elektrischen arbeiten diese Vorschriften

1. Die gesamte Verkabelung muss den örtlichen und nationalen Elektrovorschriften und -bestimmungen entsprechen und von einem zugelassenen Elektriker installiert werden.
2. Alle elektrischen Anschlüsse müssen gemäß dem elektrischen Anschlussplan auf den Schalttafeln der Innen- und Außengeräte vorgenommen werden.
3. Wenn ein ernsthaftes Sicherheitsproblem mit der Stromversorgung auftritt, stellen Sie die Arbeit sofort ein. Erklären Sie dem Kunden Ihre Gründe und weigern Sie sich, das Gerät zu installieren, bis das Sicherheitsproblem ordnungsgemäß behoben ist.
4. Die Stromspannung sollte zwischen 90 und 110 % der Nennspannung liegen. Eine unzureichende Stromversorgung kann zu Fehlfunktionen, elektrischen Schlägen oder Verletzungen führen.
5. Wenn die Stromversorgung über eine feste Verdrahtung erfolgt, sollten ein Überspannungsschutz und ein Hauptschalter installiert werden.
6. Beim Anschluss an eine feste Verdrahtung muss ein Schalter oder Leistungsschalter mit einer Kontakttrennung von mindestens 3 mm (1/8 Zoll) in die feste Verdrahtung eingebaut werden. Der qualifizierte Techniker muss einen zugelassenen Schutzschalter oder Schalter verwenden.
7. Schließen Sie das Gerät nur an eine einzelne Steckdose des Stromkreises an. Schließen Sie kein anderes Gerät an diese Steckdose an.
8. Vergewissern Sie sich, dass das Klimagerät ordnungsgemäß geerdet ist.
9. Alle Kabel müssen fest angeschlossen sein. Eine lockere Verdrahtung kann zu einer Überhitzung der Klemmen führen, was eine Fehlfunktion des Geräts und einen Brand zur Folge haben kann.
10. Achten Sie darauf, dass die Kabel nicht die Kältemittelleitungen, den Kompressor oder andere bewegliche Teile im Gerät berühren oder daran anliegen.
11. Wenn das Gerät über eine elektrische Zusatzheizung verfügt, muss diese mindestens 1 Meter von brennbaren Materialien entfernt installiert werden.
12. Um einen elektrischen Schlag zu vermeiden, berühren Sie niemals die elektrischen Bauteile kurz nach dem Ausschalten der Stromversorgung. Warten Sie nach dem Ausschalten der Stromversorgung immer mindestens 10 Minuten, bevor Sie die elektrischen Bauteile berühren.
13. Achten Sie darauf, dass Sie Ihre elektrische Verkabelung nicht mit Ihrer Signalverkabelung kreuzen. Dies kann zu Verzerrungen und Störungen führen.
14. Das Gerät muss an eine Netzsteckdose angeschlossen werden. Normalerweise muss das Netzteil eine Impedanz von 32 Ohm haben.
15. Es sollten keine anderen Geräte an denselben Stromkreis angeschlossen werden.
16. Schließen Sie die Außenkabel an, bevor Sie die Innenkabel anschließen.

Warnung

Vor der Durchführung jeglicher arbeiten an der Elektrik oder Verkabelung, schalten Sie die Stromversorgung um das System.

Hinweis zum Luftschalter

Wenn der maximale Strom der Klimaanlage mehr als 16A beträgt, muss ein Luftschalter oder ein Leckageschutzschalter mit Schutzvorrichtung verwendet werden (separat erhältlich). Wenn die maximale Stromstärke des Klimageräts weniger als 16A beträgt, muss das Netzkabel des Klimageräts mit einem Stecker versehen werden (separat zu erwerben). In Nordamerika sollte die Anwendung gemäß den NEC- und CEC-Anforderungen verdrahtet werden.

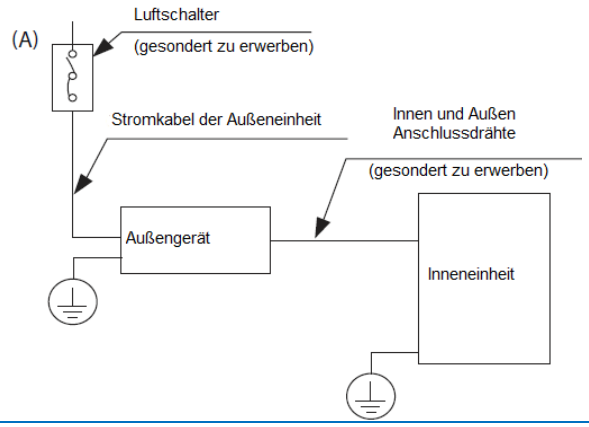

(B)

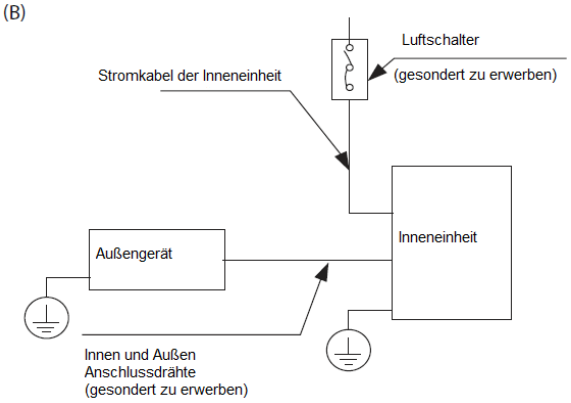

(C)

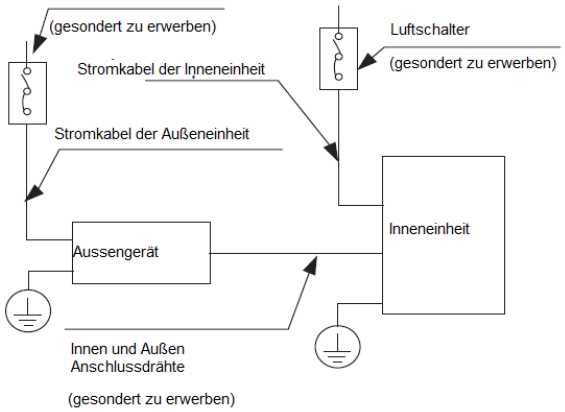

(D)(Nur für Nordamerikaner)

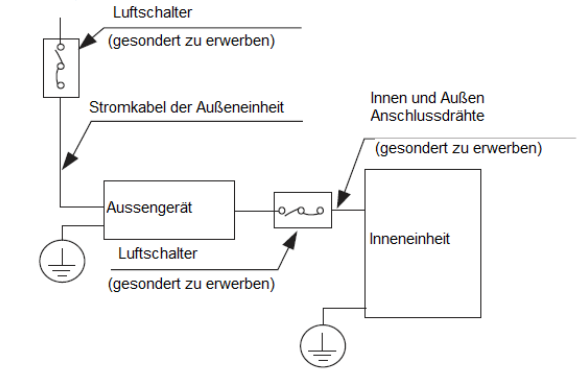

HINWEIS: Die Abbildungen dienen nur der Erläuterung Zweck. Ihr Gerät kann leicht abweichen. Die tatsächliche Form ist maßgebend sein.

Verkabelung der Außeneinheit

Warnung: Schalten Sie vor der Durchführung von elektrischen oder Arbeiten, schalten Sie die Hauptstromversorgung des System.

1. Bereiten Sie das Kabel für den Anschluss vor
   a. Sie müssen zunächst die richtige Kabel Größe. Achten Sie darauf, dass Sie H07RN-F-Kabel verwenden.

HINWEIS: Wählen Sie in Nordamerika den Kabeltyp entsprechend den örtlichen elektrischen Vorschriften und Bestimmungen.

Mindest-Querschnittsfläche von Strom- und Signalkabeln (als Referenz)

Nennstrom des Geräts (A)	Nennquerschnittsfläche Fläche (mm²)
> 3 und ≤ 6	0.75
> 6 und ≤ 10	1
> 10 und ≤ 16	1.5
> 16 und ≤ 25	2.5
> 25 und ≤ 32	4
> 32 und ≤ 40	6

Wählen Sie die richtige Kabelgrösse
Die Größe des Stromversorgungskabels, des Signalkabels, der Sicherung und des Schalters richtet sich nach der maximalen Stromstärke des Geräts. Die maximale Stromstärke ist auf dem Typenschild an der Seitenwand des Geräts angegeben. Anhand dieses Typenschilds können Sie das richtige Kabel, die richtige Sicherung und den richtigen Schalter auswählen.
HINWEIS: In Nordamerika wählen Sie die richtige Kabelgröße entsprechend der Mindeststrombelastbarkeit, die auf dem Typenschild des Geräts angegeben ist.

b. Ziehen Sie mit einer Abisolierzange den Gummimantel von beiden Enden des Signalkabels ab, so dass etwa 15 cm (5,9") den Draht.
c. Entfernen Sie die Isolierung von den Enden.
d. Mit einer Quetschzange werden die Enden mit U-Profilen Enden.

HINWEIS: Halten Sie sich beim Anschluss der Drähte strikt Sie sich streng an den Schaltplan, der sich im Inneren des Deckels des Schaltkastens.

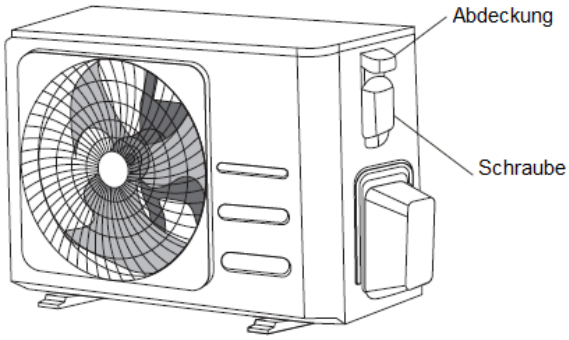

3. Schließen Sie die U-Stecker an die Klemmen an. Stimmen Sie die Farben/Beschriftungen der Drähte mit den Beschriftungen auf der Klemmenleiste. Schrauben Sie die U-Klemme jedes Drahtes an die entsprechende Klemme.
4. Klemmen Sie das Kabel mit der Kabelklemme fest.
5. Isolieren Sie nicht verwendete Drähte mit Isolierband. Halten Sie sie von elektrischen oder metallischen Teilen.
6. Bringen Sie die Abdeckung des elektrischen Schaltkastens wieder an.

Verdrahtung der Inneneinheit

1. Bereiten Sie das Kabel für den Anschluss vor
   a. Ziehen Sie mit einer Abisolierzange den Gummimantel von beiden Enden des Signalkabels ab, so dass etwa 15 cm (5.9") des Kabels freizulegen.
   b. Ziehen Sie die Isolierung von den Enden der Drähte ab.
   c. Crimpen Sie die U-Laschen mit einer Quetschzange an die die Enden der Drähte.
2. Ziehen Sie an den linken und rechten Griffen der Frontplatte, ziehen Sie die Blende nach außen und öffnen Sie die Blende.

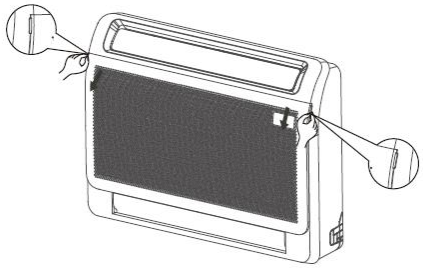

3. Entfernen Sie den elektrischen Schaltkasten Schließen Sie die U-Kabelschuhe an die Klemmen an. Stimmen Sie die Kabelfarben/-beschriftungen mit den Beschriftungen auf der Klemmenleiste ab und schrauben Sie die U-Klemme jedes Kabels fest an die entsprechende Klemme. Siehe auf die Seriennummer und den Schaltplan die sich auf dem Deckel des Schaltkastens befinden.

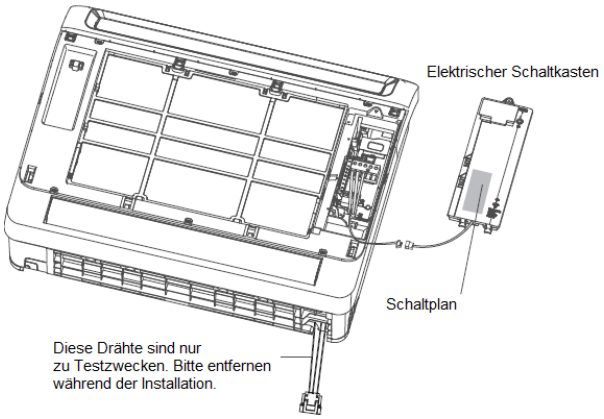

HINWEIS: Wenn Sie den elektrischen Schaltkasten herausnehmen, achten Sie darauf, die Klemme zu lösen und zu entfernen.

Magnetring (falls mitgeliefert und im Lieferumfang enthalten) Zubehör)

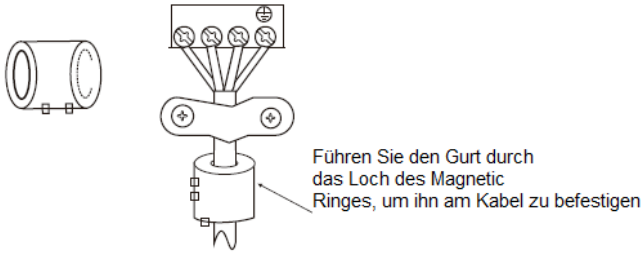

Vorsicht

- Die Abbildungen in diesem Handbuch dienen der Veranschaulichung. Die tatsächliche Form ist maßgebend.
- Beachten Sie beim Anschließen der Drähte bitte Sie sich streng an den Schaltplan.
- Der Kältemittelkreislauf kann sehr heiß werden. Halten Sie das Verbindungskabel fern von Kupferrohr fernhalten.

4. Klemmen Sie das Kabel mit der vorgesehenen Kabel Klemme fest, um es zu sichern. Das Kabel sollte nicht lose sein und darf nicht an den U-Laschen ziehen.

Bringen Sie die Abdeckung des Schaltkastens und die Frontplatte des Innengeräts wieder an.

Leistungsspezifikationen

MODELL(Btu/h)		<16K	16K~18K
Leistung	Phase	220-240V~, 50Hz/60Hz	220-240V~, 50Hz/60Hz
	Frequenz und Spannung		
Stromkreisunterbrecher/Sicherung(A)		20/16	20/16
Innengerät Stromverkabelung(mm²)		-	-
Innen/Aussen ANSCHLUSS Verdrahtung (mm²)	Verdrahtung des Ausseneinheits	3x1.5	3x2.5
	Starkes elektrisches Signal	4x1.0	4x1.0
	Schwaches elektri-sches Signal	-	-
	Erdverkabelung	1.5	2.5

Evakuierung aus der Luft

Preparations and Precautions

Luft und Fremdkörper im Kältemittelkreislauf können einen abnormalen Druckanstieg verursachen, der die Klimaanlage beschädigen, ihre Effizienz verringern und Verletzungen verursachen kann. Verwenden Sie eine Vakuumpumpe und einen Verteiler-Manometer, um den Kältemittelkreislauf zu evakuieren und nicht kondensierbare Gase und Feuchtigkeit aus dem System zu entfernen. Die Evakuierung sollte bei der Erstinstallation Installation und bei einem Standortwechsel durchgeführt werden.

Vor der Durchführung der Evakuierung

- Vergewissern Sie sich, dass die Verbindungsleitungen zwischen Innen- und Außengerät richtig angeschlossen sind.
- Prüfen Sie, ob alle Kabel richtig angeschlossen sind. richtig angeschlossen sind.

Anweisungen zur Evakuierung

1. Schließen Sie den Füllschlauch des Verteiler Manometer an den Serviceanschluss des Niederdruckventils des Außengeräts Niederdruckventil.
2. einen weiteren Füllschlauch vom Verteiler-Manometer an die Vakuumpumpe.
3. die Niederdruckseite des Manometers öffnen Manometers. Halten Sie die Hochdruckseite geschlossen.
4. 4 Schalten Sie die Vakuumpumpe ein, um das System zu evakuieren. System zu evakuieren.
5. Lassen Sie das Vakuum mindestens 15 Minuten langlaufen, oder bis das Compound-Meter -76cmHG (-105Pa) anzeigt.

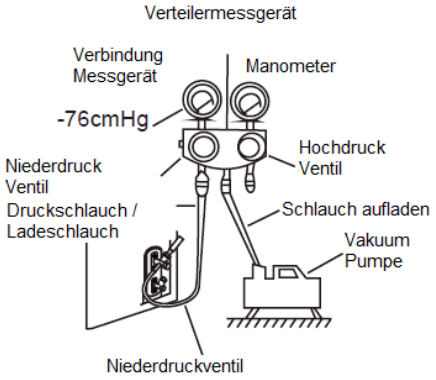

6. Schließen Sie die Niederdruckseite des Verteiler-Manometers und schalten Sie die Vakuumpumpe ein.
7. Warten Sie 5 Minuten und überprüfen Sie dann, ob sich der Systemdruck nicht verändert hat.
8. Wenn sich der Systemdruck ändert, lesen Sie den Abschnitt "Gasleckprüfung", um zu erfahren, wie Sie auf Lecks prüfen können. Wenn sich der Systemdruck nicht ändert, schrauben Sie die Kappe
9. 9. vom Füllkörperventil (Hochdruckventil) abschrauben. Führen Sie einen Sechskantschlüssel in das verpackte Ventil (Hochdruckventil) ein und öffnen Sie das Ventil, indem Sie den Schlüssel 1/4 Umdrehung gegen den Uhrzeigersinn drehen. Hören Sie, ob Gas aus dem System austritt, und schließen Sie dann das Ventil nach 5 Sekunden.
10. Beobachten Sie das Manometer eine Minute lang, um sicherzustellen, dass sich der Druck nicht ändert. Druck. Das Manometer sollte etwas höher als der atmosphärische Druck sein.
11. Entfernen Sie den Füllschlauch vom Serviceanschluss.

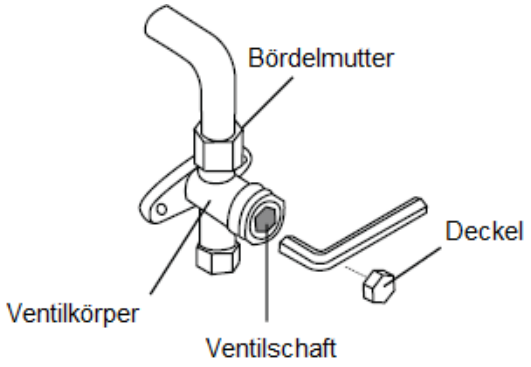

12. Öffnen Sie mit einem Sechskantschlüssel sowohl das Hochdruck- als auch das Niederdruckventil vollständig.
13. Ziehen Sie die Ventilkappen an allen drei Ventilen (Serviceanschluss, Hochdruck, Niederdruck) von Hand fest. Bei Bedarf können Sie sie mit einem Drehmoment Drehmomentschlüssel anziehen.

Ventilschäfte vorsichtig öffnen

Drehen Sie beim Öffnen der Ventilschäfte den Sechskant drehen, bis er gegen den Stopfen stößt. Versuchen Sie nicht versuchen, das Ventil mit Gewalt weiter zu öffnen.

Hinweis zum Hinzufügen von Kältemittel

Einige Systeme erfordern je nach Rohrlänge eine zusätzliche Aufladung. Die Standard-Rohrlänge variiert je nach den örtlichen Vorschriften. In Nordamerika beispielsweise beträgt die Standardrohrlänge 7,5 m (25'). In anderen Gebieten beträgt die Standardrohrlänge 5 m (16'). Das Kältemittel sollte über den Serviceanschluss am Niederdruckventil des Außengeräts eingefüllt werden. Das zusätzlich zu füllende Kältemittel kann kann mit der folgenden Formel berechnet werden:

	Durchmesser der Flüssigkeitsseite		
	ϕ6.35(1/4”)	ϕ9.52(3/8”)	ϕ12.7(1/2”)
R22 (Vereisungsrohr im Innengerät):	(Gesamtrohrlänge - Standard-Rohrlänge) x 30g (0,32oZ) /m(ft)	(Gesamtrohrlänge - Standard-Rohrlänge) x 65g(0.69oZ) /m(ft)	(Gesamtrohrlänge - Standard-Rohrlänge) x 115g(1.23oZ) /m(ft)
R22 (Vereisungsrohr im Außengerät):	(Gesamtrohrlänge - Standard-Rohrlänge) x15g(0.16oZ) /m(ft)	(Gesamtrohrlänge - Standard-Rohrlänge) x30(0.32oZ) /m(ft)	(Gesamtrohrlänge - Standard-Rohrlänge) x60g(0.64oZ) /m(ft)
R410A: (Vereisungsrohr im Innengerät):	(Gesamtrohrlänge - Standard-Rohrlänge) x30g(0.32oZ) /m(ft)	(Gesamtrohrlänge - Standard-Rohrlänge) x65g(0.69oZ) /m(ft)	(Gesamtrohrlänge - Standard-Rohrlänge) x115g(1.23oZ) /m(ft)
R410A: (Vereisungsrohr im Außengerät):	(Gesamtrohrlänge - Standard-Rohrlänge) x15g(0.16oZ) /m(ft)	(Gesamtrohrlänge - Standard-Rohrlänge) x30g(0.32oZ) /m(ft)	(Gesamtrohrlänge - Standard-Rohrlänge) x65g(0.69oZ) /m(ft)
R32:	(Gesamtrohrlänge - Standard-Rohrlänge) 12g(0.13oZ) /m(ft)	(Gesamtrohrlänge - Standard-Rohrlänge) 24g(0.26oZ) /m(ft)	(Gesamtrohrlänge - Standard-Rohrlänge) 40g(0.42oZ) /m(ft)

VORSICHT Kältemittelarten NICHT mischen.
Nur für australische Modelle:
- Dieses Gerät enthält werkseitig eine Kältemittelfüllung für 20 m Kältemittelleitung. Bei einer Installation mit bis zu 20 m Kältemittelleitung ist keine zusätzliche Kältemittelfüllung am Installationsort erforderlich. Wenn die Kältemittelleitungen länger als 20 m sind, füllen Sie zusätzlich eine Menge ein, die sich aus der Rohrlänge und der obigen Tabelle für den Teil, der länger als 20 m ist, ergibt.
- Wenn ein bestehendes Rohrsystem verwendet wird, hängt die erforderliche Kältemittelfüllmenge von der Größe der Flüssigkeitsleitung ab. Formel zur Berechnung der erforderlichen zusätzlichen Kältemittelmenge Zusätzliche Füllmenge (kg) = {Hauptlänge (m) - Werksfüllmenge 20(m)} × 0,03(kg/m)
- Stellen Sie sicher, dass Sie die zusätzliche Kältemittelmenge entsprechend der Nennfüllmenge auf dem Typenschild entnehmen Füllmenge (unter 5 m Kältemittelleitung) im Rahmen einer Markt- oder behördlichen Prüfung zu entnehmen.

Testlauf

Vor dem Testlauf

Ein Testlauf muss durchgeführt werden, nachdem das gesamte System vollständig installiert ist. Bestätigen Sie die folgenden Punkte, bevor Sie den Test durchführen:
a) Innen- und Außengeräte sind ordnungsgemäß installiert.
b) Rohrleitungen und Verkabelung sind ordnungsgemäß angeschlossen.
c) Keine Hindernisse in der Nähe des Ein- und Auslasses des Geräts, die eine schlechte Leistung oder eine Fehlfunktion des Produkts verursachen könnten.
d) Das Kühlsystem ist nicht undicht.
e) Das Abflusssystem ist ungehindert und fließt an einem sicheren Ort ab.
f) Die Heizungsisolierung ist ordnungsgemäß angebracht.
g) Die Erdungsleitungen sind ordnungsgemäß angeschlossen.
h) Die Länge der Rohrleitungen und das zusätzliche Stauvolumen für das Kältemittel sind aufgezeichnet worden.
i) Die Netzspannung entspricht der für das Klimagerät vorgesehenen Spannung.

Vorsicht
Die Nichtdurchführung des Testlaufs kann Folgendes zur Folge haben Schäden am Gerät, Sachschäden oder Personen Verletzungen führen.

Anweisungen zum Testlauf

1. Öffnen Sie sowohl das Flüssigkeits- als auch das Gasabsperrventil.
2. Schalten Sie den Hauptnetzschalter ein und lassen Sie das Gerät aufwärmen.
3. Stellen Sie das Klimagerät auf den Modus COOL.
4. Für das Innengerät
   a. Vergewissern Sie sich, dass die Fernbedienung und ihre Tasten richtig funktionieren.
   b. Vergewissern Sie sich, dass sich die Jalousien richtig bewegen und mit der Fernbedienung verändert werden können.
   c. Überprüfen Sie, ob die Raum Raumtemperatur korrekt registriert wird.
   d. Vergewissern Sie sich, dass die Anzeigen auf der Fernbedienung und das Anzeigefeld am Innengerät richtig funktionieren.
   e. Vergewissern Sie sich, dass die manuellen Tasten am Innengerät ordnungsgemäß funktionieren.
   f. Überprüfen Sie, ob das Abflusssystem ungehindert und reibungslos abläuft.
   g. Vergewissern Sie sich, dass keine Vibrationen oder ungewöhnlichen Geräusche während des Betriebs.
5. Für das Aussengerät
   a. Prüfen Sie, ob das Kühlsystem undicht ist. undicht ist.
   b. Vergewissern Sie sich, dass es keine Vibrationen oder abnormale Geräusche während des Betriebs auftreten.
   c. Stellen Sie sicher, dass Wind, Lärm und Wasser Wind, Lärm und Wasser Ihre Nachbarn nicht stören Nachbarn stören oder ein Sicherheitsrisiko darstellen.
6. Entwässerungstest
   a. Vergewissern Sie sich, dass das Abflussrohr einwandfrei funktioniert. Neue Gebäude sollten diesen Test vor der Fertigstellung der Decke durchführen.
   b. b. Entfernen Sie den Testdeckel. Füllen Sie 2.000 ml Wasser in den Behälter durch den angebrachten Schlauch.
   c. c. Schalten Sie den Hauptnetzschalter ein und lassen Sie die Klimaanlage im COOL-Modus.
   d. d. Hören Sie auf das Geräusch der Abflusspumpe, um ob sie irgendwelche ungewöhnlichen Geräusche macht.
   e. e. Prüfen Sie, ob das Wasser abgelassen wird. Es kann bis zu einer Minute dauern, bis das bis das Gerät zu entleeren beginnt, je nach Abflussrohr.
   f. f. Vergewissern Sie sich, dass es keine Lecks in den Rohrleitungen.
   g. g. Schalten Sie das Klimagerät aus. Schalten Sie den Haupt Hauptschalter ein und bringen Sie die Testabdeckung wieder an.

HINWEIS: Wenn das Gerät eine Fehlfunktion aufweist oder nicht entsprechend Ihren Erwartungen funktioniert, lesen Sie bitte den Abschnitt Fehlersuche des Benutzerhandbuchs nach, bevor Sie den Kundendienst.

Spezifikationen der Fernbedienung

Modell	
Nennspannung	3.0V(Dry batteries R03/LR03×2)
Signalempfangsbereich	8m
Umwelt	-5°C~60°C(23°F~140°F)

HINWEIS: Für die Modelle: Wenn das Gerät im COOL-, AUTO- oder DRY-Modus ausgeschaltet wird und die eingestellte Temperatur unter 24 °C liegt, wird die eingestellte Temperatur automatisch auf 24 °C gesetzt, wenn Sie das Gerät wieder einschalten. Wenn das Gerät im Modus HEIZEN mit einer Solltemperatur von mehr als 24 C ausgeschaltet wird, wird die Solltemperatur automatisch auf 24 C wenn Sie das Gerät wieder einschalten.

Schnellstart-Anleitung

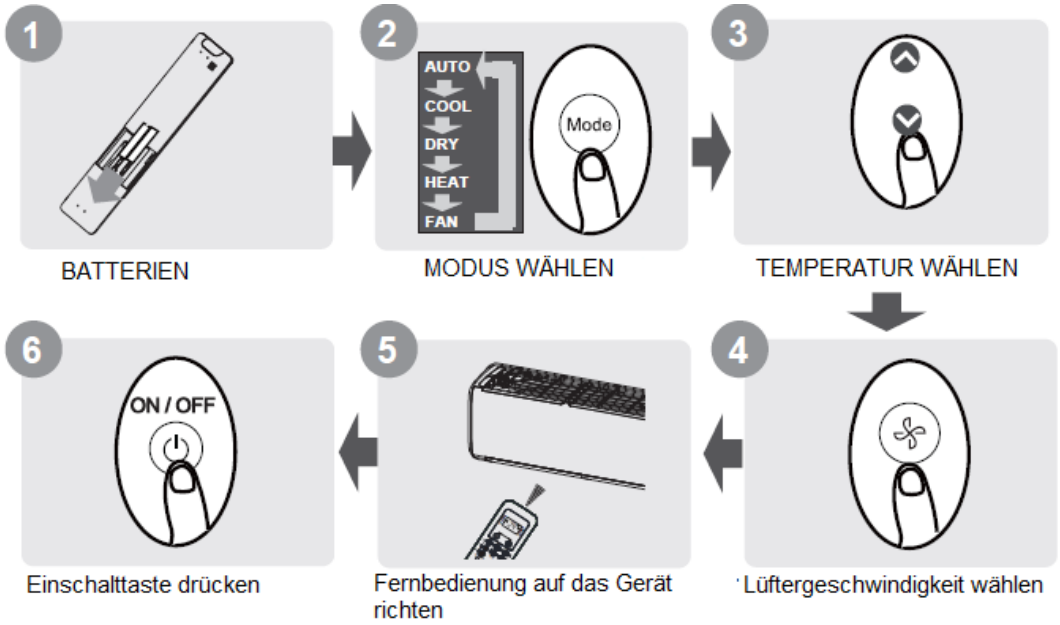

SIE SIND SICH NICHT SICHER, WAS EINE FUNKTION BEWIRKT?
In den Abschnitten Grundfunktionen und Erweiterte Funktionen dieses Handbuchs finden Sie eine detaillierte Beschreibung der Bedienung Ihres Klimageräts.

Besondere Anmerkung

- Das Design der Tasten an Ihrem Gerät kann leicht von dem gezeigten Beispiel abweichen.
- Wenn das Innengerät nicht über eine bestimmte Funktion verfügt, hat das Drücken der Taste dieser Funktion auf der der Fernbedienung keine Wirkung.
- Bei großen Unterschieden zwischen der Funktionsbeschreibung im "Handbuch für die Fernbedienung" und im "BENUTZERHANDBUCH" ist die Beschreibung im "BENUTZERHANDBUCH" maßgebend.

Handhabung der Fernbedienung

Einsetzen und Auswechseln der Batterien

Ihr Klimagerät wird möglicherweise mit zwei Batterien geliefert (einige Geräte). Legen Sie die Batterien vor dem Gebrauch in die Fernbedienung ein.

1. Schieben Sie die hintere Abdeckung der Fernbedienung nach unten, um das Batteriefach freizulegen.
2. Legen Sie die Batterien ein und achten Sie darauf, dass die (+) und (-) Enden der Batterien mit den Symbolen im Batteriefach übereinstimmen.
3. Schieben Sie die Abdeckung des Batteriefachs wieder zurück in ihre Position.

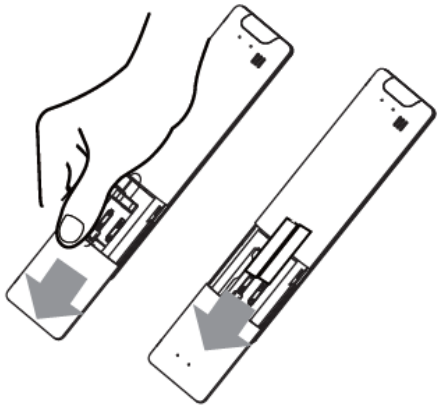

Anmerkung zur Batterie
Für eine optimale Produktleistung:
- Mischen Sie keine alten und neuen Batterien oder Batterien unterschiedlichen Typs.
- Lassen Sie die Batterien nicht in der Fernbedienung, wenn Sie das Gerät nicht länger als als 2 Monate zu benutzen.

Batterieentsorgung
Entsorgen Sie Batterien nicht als unsortierten Siedlungsabfall. Beachten Sie die örtlichen Gesetze zur ordnungsgemäßen Entsorgung von Batterien.

Tipps zur Anwendung der Fernbedienung
- Die Fernbedienung muss innerhalb von 8 Meter vom Gerät entfernt verwendet werden.
- Das Gerät piept, wenn ein Fernbedienungssignal empfangen wird.
- Vorhänge, andere Materialien und direktes Sonnenlicht können den Infrarot-Signalempfänger stören.
- Entfernen Sie die Batterien, wenn Sie die Fernbedienung mehr als 2 Monate nicht benutzt wird.

Hinweise zur Verwendung der Fernbedienung
Das Gerät könnte den örtlichen nationalen Vorschriften entsprechen. Vorschriften entsprechen.
- In Kanada sollte es den CAN ICES-3(B)/NMB-3(B) entsprechen.
- In den USA entspricht dieses Gerät Teil 15 der FCC-Vorschriften. Der Betrieb unterliegt den folgenden zwei Bedingungen:

1. Dieses Gerät darf keine schädlichen Störungen verursachen, und
2. Dieses Gerät muss alle empfangenen Störungen akzeptieren, einschließlich Störungen, die einen unerwünschten Betrieb verursachen können. Dieses Gerät wurde getestet und entspricht den Grenzwerten für ein digitales Gerät der Klasse B gemäß Teil 15 der FCC-Vorschriften. Diese Grenzwerte sind so ausgelegt, dass sie einen angemessenen Schutz gegen schädliche Interferenzen bei der Installation in Wohngebieten bieten. Dieses Gerät erzeugt und verwendet Hochfrequenzenergie und kann diese ausstrahlen. Wenn es nicht gemäß den Anweisungen installiert und verwendet wird, kann es schädliche Störungen im Funkverkehr verursachen. Es kann jedoch nicht garantiert werden, dass bei einer bestimmten Installation keine Störungen auftreten. Wenn dieses Gerät Störungen des Radio- oder Fernsehempfangs verursacht, was durch Ein- und Ausschalten des Geräts festgestellt werden kann, sollte der Benutzer versuchen, die Störung zu beheben die Störung durch eine oder mehrere der folgenden Maßnahmen:

- Neuausrichtung oder Verlegung der Empfangsantenne.
- Vergrößern Sie den Abstand zwischen dem Gerät und dem Empfänger.
- Schließen Sie das Gerät an eine Steckdose an, die nicht mit dem Stromkreis des Empfängers verbunden ist.
- Wenden Sie sich an Ihren Händler oder einen erfahrenen Radio- und Fernsehtechniker, um Hilfe zu erhalten.
- Änderungen oder Modifikationen, die nicht von der für die Einhaltung der Vorschriften verantwortlichen Partei genehmigt wurden, können zum Erlöschen der die Berechtigung des Benutzers zum Betrieb des Geräts erlöschen.

Schaltflächen und Funktionen

Bevor Sie Ihr neues Klimagerät in Betrieb nehmen, sollten Sie sich mit der Fernbedienung vertraut machen. Im Folgenden finden Sie eine kurze Einführung in die Fernbedienung selbst. Anleitungen zur Bedienung Ihrer Klimaanlage finden Sie im Abschnitt "Grundlegende Funktionen" in dieser Anleitung.

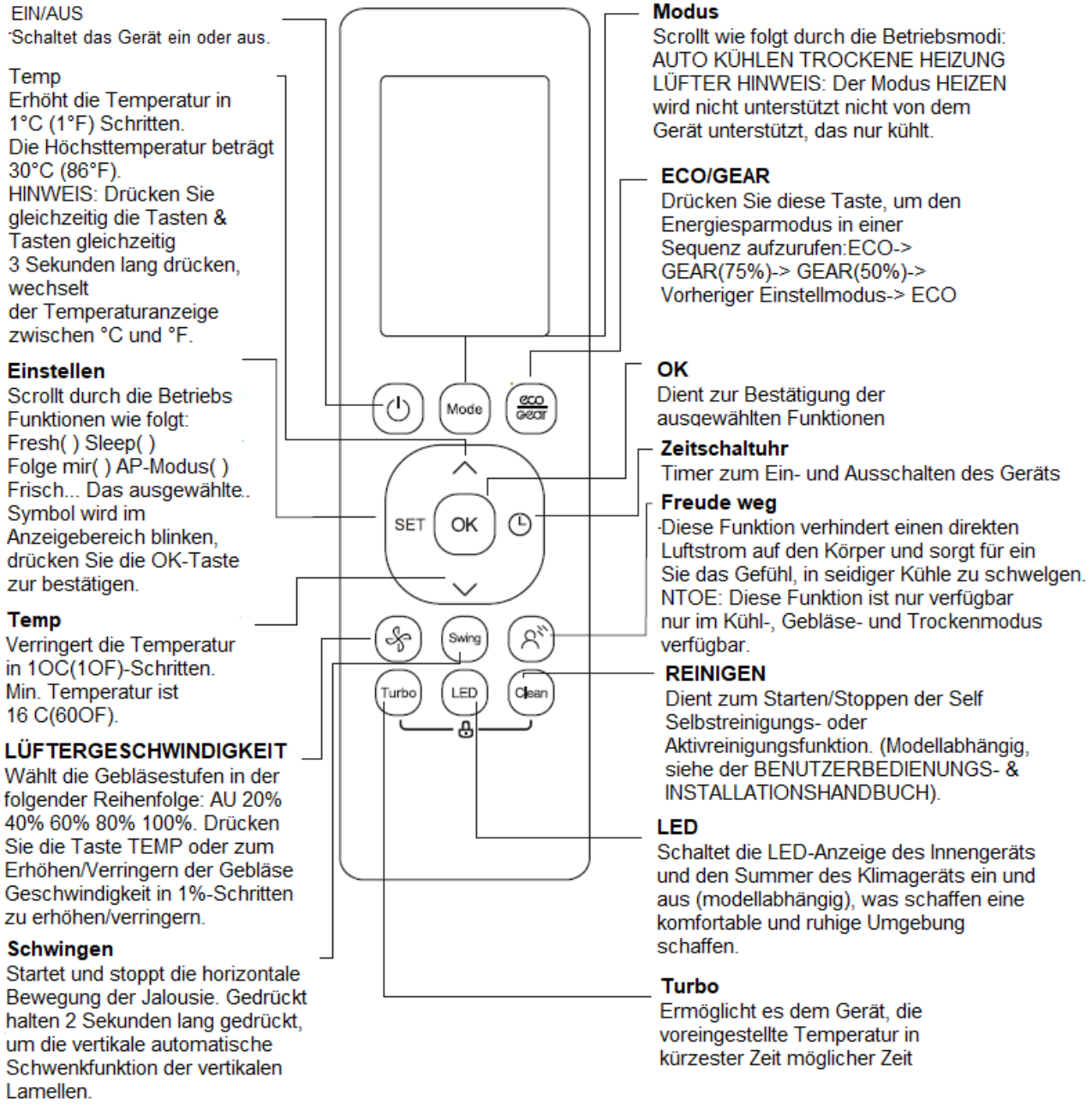

EIN/AUS
Schaltet das Gerät ein oder aus.

Temp
Erhöht die Temperatur in 1°C (1°F) Schritten.
Die Höchsttemperatur beträgt 30°C (86°F).
HINWEIS: Drücken Sie gleichzeitig die Tasten & Tasten gleichzeitig 3 Sekunden lang drücken, wechselt der Temperaturanzeige zwischen °C und °F.

Einstellen
Scrollt durch die Betriebs Funktionen wie folgt:
Fresh( ) Sleep( )
Folge mir( ) AP-Modus( )
Frisch... Das ausgewählte.. Symbol wird im Anzeigebereich blinken, drücken Sie die OK-Taste zur bestätigen.

Temp
Verringert die Temperatur in 1OC(1OF)-Schritten.
Min. Temperatur ist 16 C(60OF).

LÜFTERGESCHWINDIGKEIT
Wählt die Gebläsestufen in der folgender Reihenfolge: AU 20% 40% 60% 80% 100%. Drücken Sie die Taste TEMP oder zum Erhöhen/Verringern der Gebläse Geschwindigkeit in 1%-Schritten zu erhöhen/verringern.

Schwingen
Startet und stoppt die horizontale Bewegung der Jalousie. Gedrückt halten 2 Sekunden lang gedrückt, um die vertikale automatische Schwenkfunktion der vertikalen Lamellen.

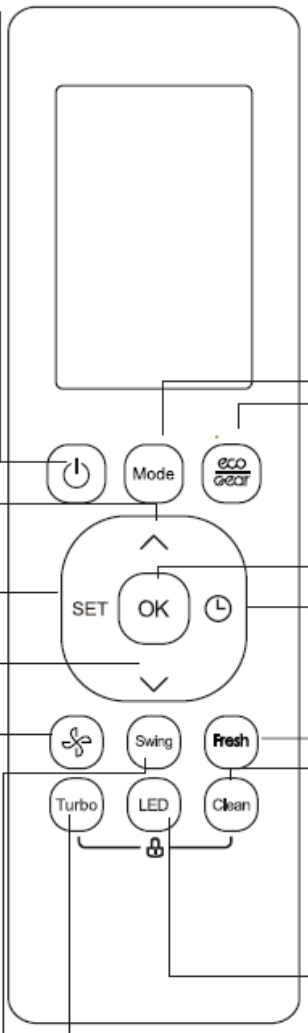

Modus
Scrollt wie folgt durch die Betriebsmodi:
AUTO KÜHLEN TROCKENE HEIZUNG LÜFTER HINWEIS: Der Modus HEIZEN wird nicht unterstützt nicht von dem Gerät unterstützt, das nur kühlt.

ECO/GEAR
Drücken Sie diese Taste, um den Energiesparmodus in einer Sequenz aufzurufen:ECO-> GEAR(75%)-> GEAR(50%)-> Vorheriger Einstellmodus-> ECO

OK
Dient zur Bestätigung der ausgewählten Funktionen

Zeitschaltuhr
Timer zum Ein- und Ausschalten des Geräts

Frisch
Dient zum Starten und Stoppen der Fresh-Funktion.

REINIGEN
Dient zum Starten/Stoppen der Self Selbstreinigungs- oder Aktivreinigungsfunktion. (Modellabhängig, siehe der BENUTZERBEDIENUNGS- & INSTALLATIONSHANDBUCH).

LED
Schaltet die LED-Anzeige des Innengeräts und den Summer des Klimageräts ein und aus (modellabhängig), was schaffen eine komfortable und ruhige Umgebung schaffen.

Turbo
Ermöglicht es dem Gerät, die voreingestellte Temperatur in kürzester Zeit möglicher Zeit

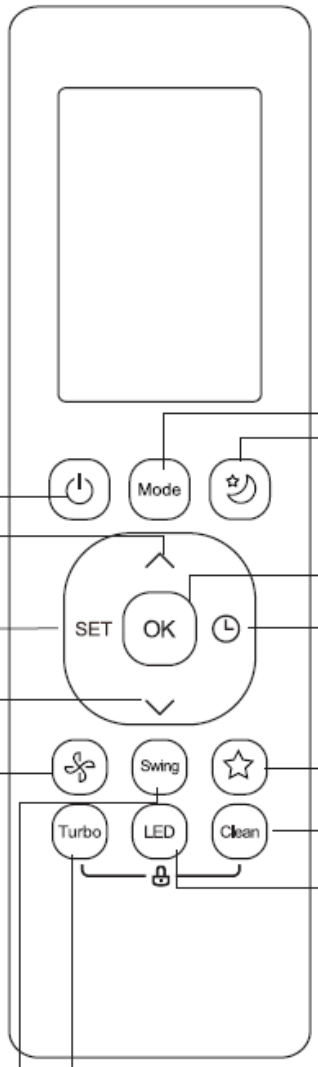

EIN/AUS
Schaltet das Gerät ein oder aus.

Temp
Erhöht die Temperatur in 1°C (1°F) Schritten.
Die Höchsttemperatur beträgt 30°C (86°F).
HINWEIS: Drücken Sie gleichzeitig die Tasten & Tasten gleichzeitig 3 Sekunden lang drücken, wechselt der Temperaturanzeige zwischen °C und °F.

Einstellen
Scrollt durch die Betriebs Funktionen wie folgt: Fresh( ) Sleep( ) Folge mir( ) AP-Modus( ) Frisch... Das ausgewählte.. Symbol wird im Anzeigebereich blinken, drücken Sie die OK-Taste zur bestätigen.

Temp
Verringert die Temperatur in 1OC(1OF)-Schritten. Min. Temperatur ist 16 C(60OF).

LÜFTERGESCHWINDIGKEIT
Wählt die Gebläsestufen in der folgender Reihenfolge: AU 20% 40% 60% 80% 100%. Drücken Sie die Taste TEMP oder zum Erhöhen/Verringern der Gebläse Geschwindigkeit in 1%-Schritten zu erhöhen/verringern.

Schwingen
Startet und stoppt die horizontale Bewegung der Jalousie. Gedrückt halten 2 Sekunden lang gedrückt, um die vertikale automatische Schwenkfunktion der vertikalen Lamellen.

Modus
Scrollt wie folgt durch die Betriebsmodi: AUTO KÜHLEN TROCKENE HEIZUNG LÜFTER HINWEIS: Der Modus HEIZEN wird nicht unterstützt nicht von dem Gerät unterstützt, das nur kühlt.

Schlaf
Spart Energie während der Schlaf Stunden.

OK
Dient zur Bestätigung der ausgewählten Funktionen

Zeitschaltuhr
Timer zum Ein- und Ausschalten des Geräts

Abkürzung
Dient zur Wiederherstellung der aktuellen Einstellungen wiederherzustellen oder die vorherigen Einstellungen.

REINIGEN
Dient zum Starten/Stoppen der Self Selbstreinigungs- oder Aktivreinigungsfunktion. (Modellabhängig, siehe der BENUTZERBEDIENUNGS- & INSTALLATIONSHANDBUCH).

LED
Schaltet die LED-Anzeige des Innengeräts und den Summer des Klimageräts ein und aus (modellabhängig), was schaffen eine komfortable und ruhige Umgebung schaffen.

Turbo
Ermöglicht es dem Gerät, die voreingestellte Temperatur in kürzester Zeit möglicher Zeit

EIN/AUS
·Schaltet das Gerät ein oder aus.

Temp
Erhöht die Temperatur in 1°C (1°F) Schritten.
Die Höchsttemperatur beträgt 30°C (86°F).
HINWEIS: Drücken Sie gleichzeitig die Tasten & Tasten gleichzeitig 3 Sekunden lang drücken, wechselt der Temperaturanzeige zwischen °C und °F.

Einstellen
Scrollt durch die Betriebs Funktionen wie folgt:
Fresh( ) Sleep( )
Folge mir( ) AP-Modus( )
·Frisch... Das ausgewählte.. Symbol wird im Anzeigebereich blinken, drücken Sie die OK-Taste zur bestätigen.

Temp
Verringert die Temperatur in 1OC(1OF)-Schritten.
Min. Temperatur ist 16 C(60OF).

LÜFTERGESCHWINDIGKEIT
Wählt die Gebläsestufen in der folgender Reihenfolge: AU 20% 40% 60% 80% 100%. Drücken Sie die Taste TEMP oder zum Erhöhen/Verringern der Gebläse Geschwindigkeit in 1%-Schritten zu erhöhen/verringern.

Schwingen
Startet und stoppt die horizontale Bewegung der Jalousie. Gedrückt halten 2 Sekunden lang gedrückt, um die vertikale automatische Schwenkfunktion der vertikalen Lamellen.

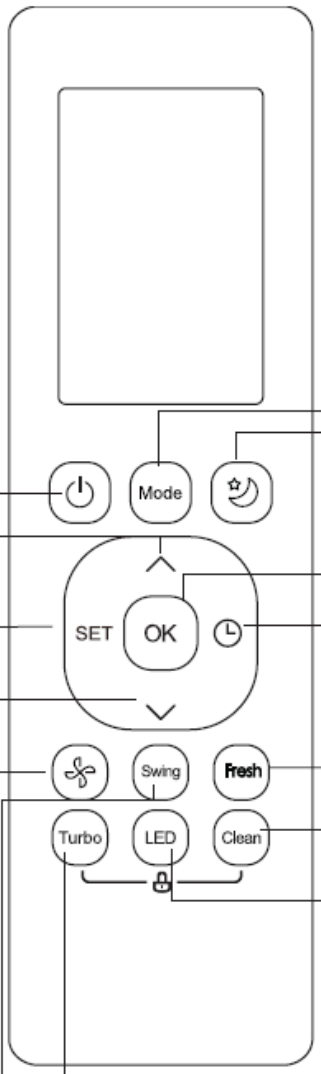

Modus
Scrollt wie folgt durch die Betriebsmodi: AUTO KÜHLEN TROCKENE HEIZUNG LÜFTER HINWEIS: Der Modus HEIZEN wird nicht unterstützt nicht von dem Gerät unterstützt, das nur kühlt.

Schlaf
Spart Energie während der Schlaf Stunden.

OK
Dient zur Bestätigung der ausgewählten Funktionen

TIMER
Set timer to turn unit on or off

Frisch
Dient zum Starten und Stoppen der Fresh-Funktion.

REINIGEN
Dient zum Starten/Stoppen der Self Selbstreinigungs- oder Aktivreinigungsfunktion. (Modellabhängig, siehe der BENUTZERBEDIENUNGS- & INSTALLATIONSHANDBUCH).

LED
Schaltet die LED-Anzeige des Innengeräts und den Summer des Klimageräts ein und aus (modellabhängig), was schaffen eine komfortable und ruhige Umgebung schaffen.

Turbo
Ermöglicht es dem Gerät, die voreingestellte Temperatur in kürzester Zeit möglicher Zeit

Fernbedienungsbildschirmanzeigen

Die Informationen werden beim Einschalten der Fernbedienung angezeigt.

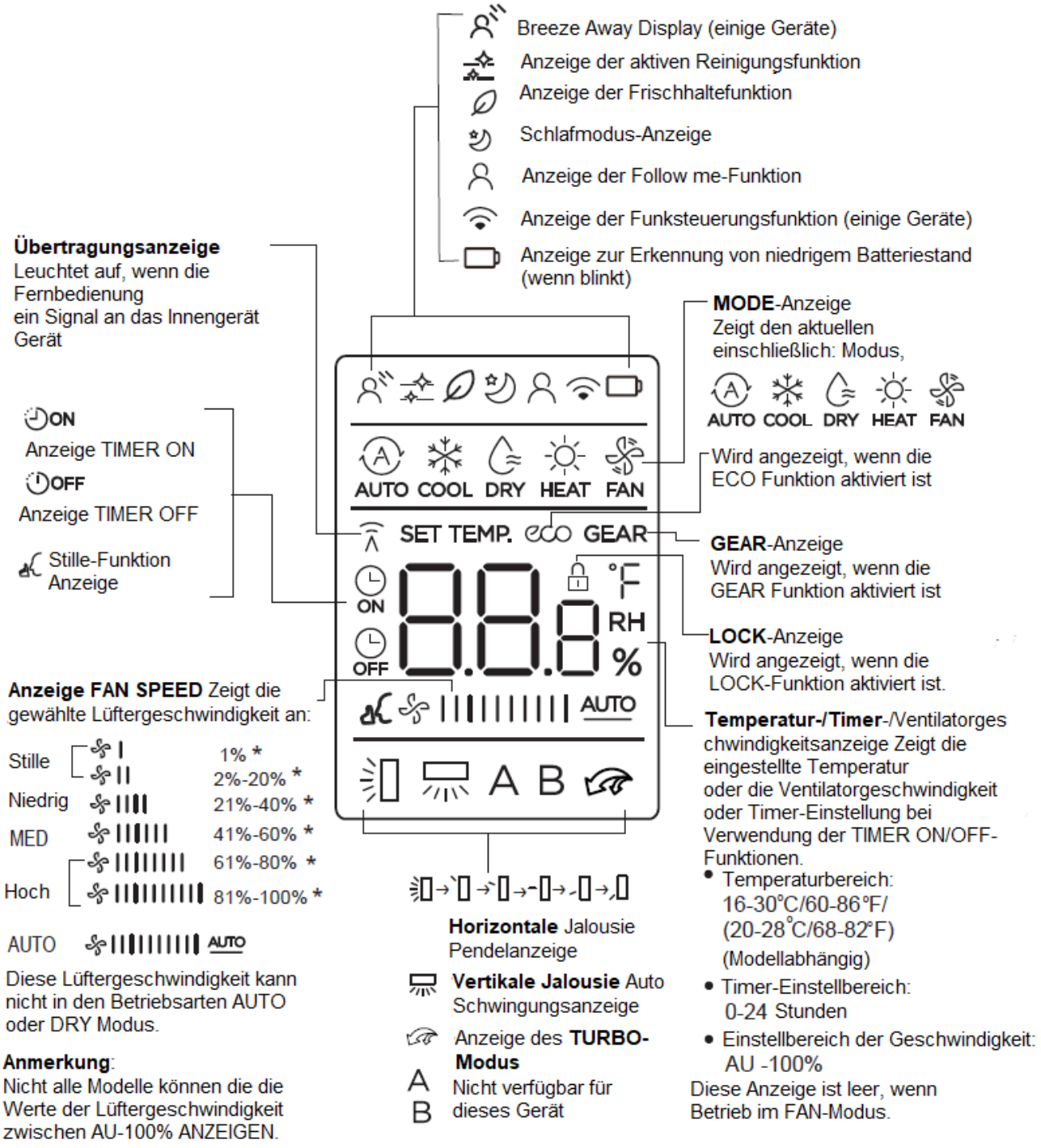

Anmerkung:
Alle in der Abbildung gezeigten Indikatoren dienen der übersichtlichen Darstellung. Während des tatsächlichen Betriebs werden jedoch nur die entsprechenden Funktionszeichen im Anzeigefenster angezeigt.

Verwendung der Grundfunktionen

ACHTUNG: Vergewissern Sie sich vor der Inbetriebnahme, dass das Gerät an das Stromnetz angeschlossen ist und Strom zur Verfügung steht.

AUTO-Modus

ANMERKUNG:
1. Im AUTO-Modus wählt das Gerät je nach eingestellter Temperatur automatisch die Funktion KÜHLEN, LÜFTEN oder HEIZEN.
2. Im AUTO-Modus kann die Lüftergeschwindigkeit nicht eingestellt werden.

Modus COOL oder HEAT

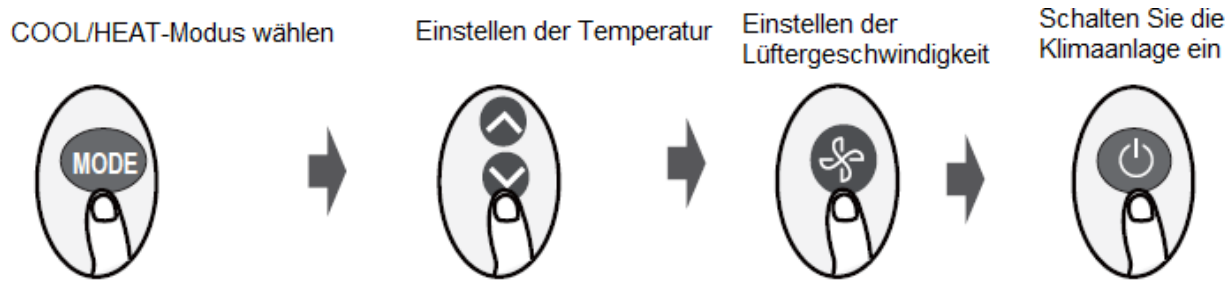

DRY-Modus

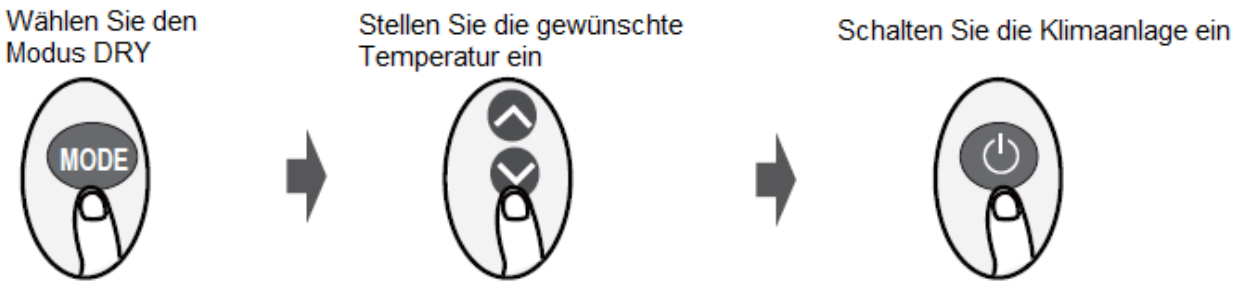

HINWEIS: Im Modus TROCKEN kann die Gebläsedrehzahl nicht eingestellt werden, da sie bereits automatisch geregelt wird.

FAN-Modus

HINWEIS: Im FAN-Modus können Sie die Temperatur nicht einstellen. Infolgedessen keine Temperatur auf dem Fernbedienungsbildschirm angezeigt.

Einstellen des Timers

TIMER ON/OFF - Stellen Sie die Zeitspanne ein, nach der sich das Gerät automatisch ein- und ausschaltet.

Einstellung TIMER ON

Drücken Sie die Taste TIMER, um die die ON-Zeitsequenz zu starten.

Drücken Sie die Taste Temp. auf oder ab für mehrmals, um die gewünschte Zeit zum Einschalten des Geräts einzustellen.

Richten Sie die Fernbedienung auf das Gerät und warten Sie 1 Sek, wird der TIMER ON aktiviert.

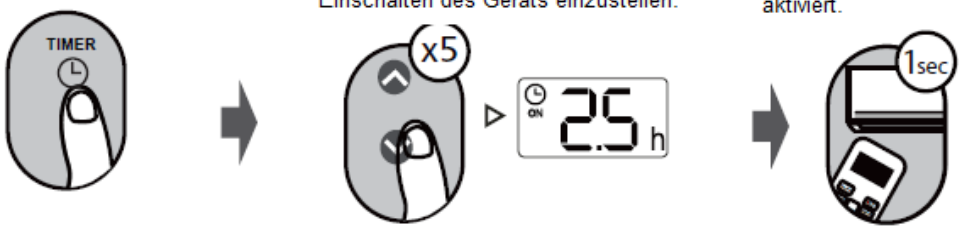

Einstellung TIMER OFF

Drücken Sie die Taste TIMER, um die die ON-Zeitsequenz zu starten.

Drücken Sie die Taste Temp. auf oder ab für mehrmals, um die gewünschte Zeit zum Einschalten des Geräts einzustellen.

Richten Sie die Fernbedienung auf das Gerät und warten Sie 1 Sek, wird der TIMER ON aktiviert.

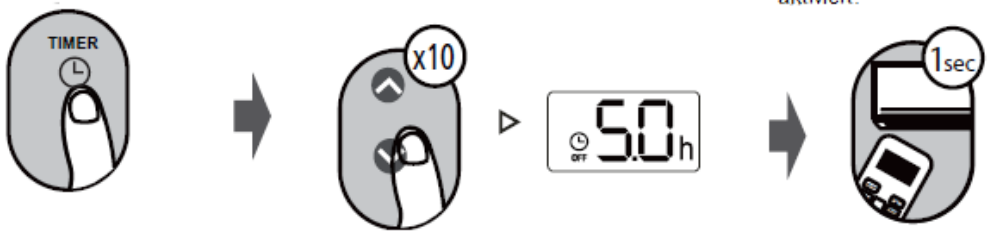

ANMERKUNG:

1. Bei der Einstellung von TIMER ON oder TIMER OFF erhöht sich die Zeit bei jedem Drücken in 30-Minuten-Schritten, bis zu 10 Stunden. Nach 10 Stunden und bis zu 24 Stunden erhöht sich die Zeit in 1-Stunden-Schritten. (Beispiel: 5-mal drücken für 2,5 Stunden, 10-mal drücken für 5 Stunden). Nach 24 Stunden wird der Timer auf 0,0 zurückgesetzt.
2. Deaktivieren Sie eine der beiden Funktionen, indem Sie den entsprechenden Timer auf 0,0h setzen.

TIMER ON & OFF Einstellung (Beispiel)

Beachten Sie, dass sich die Zeiträume, die Sie für beide Funktionen einstellen, auf Stunden nach der aktuellen Uhrzeit beziehen.

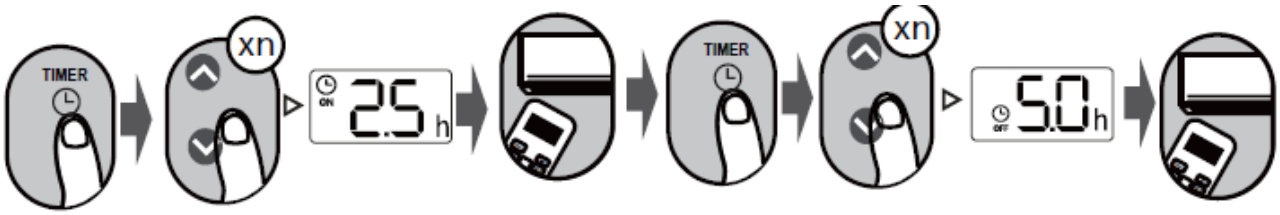

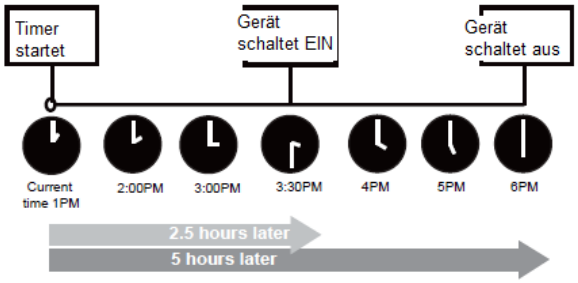

Beispiel: Wenn der aktuelle Timer 1:00PM ist, um die Zeitschaltuhr wie oben beschrieben einzustellen, wird das schaltet sich das Gerät 2,5 Stunden später (3:30PM) und schaltet sich um 6:00PM aus.

Verwendung der erweiterten Funktionen

Swing-Funktion
Drücken Sie die Taste Swing

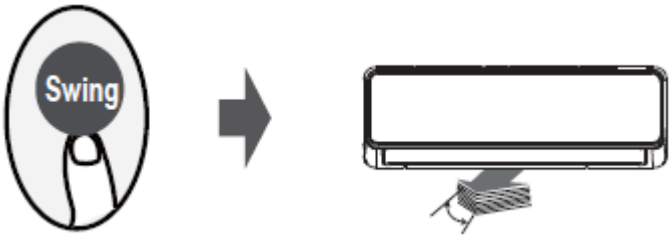

Die horizontale Jalousie schwingt automatisch auf und ab automatisch auf und ab, wenn Sie die Taste Swing drücken. Drücken Sie erneut, um sie zu stoppen.

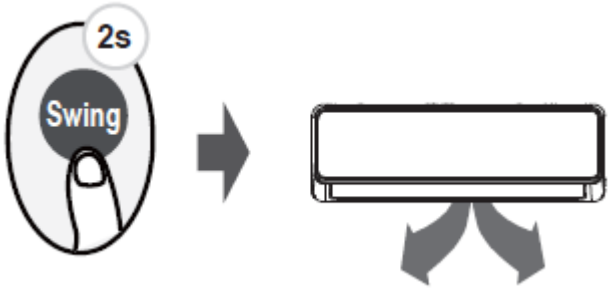

Halten Sie diese Taste länger als 2 Sekunden gedrückt, wird die vertikale Lamellenschwenkfunktion aktiviert. (Modellabhängig)

Richtung des Luftstroms

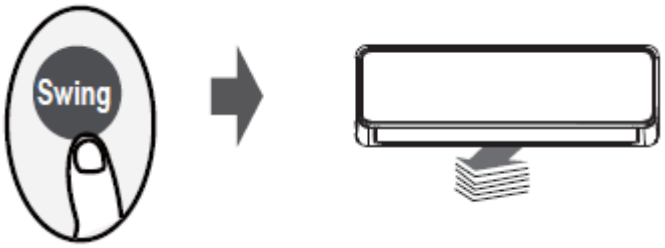

Wenn Sie die SWING-Taste weiter drücken, können fünf verschiedene Luftstromrichtungen eingestellt werden. Die Jalousie kann bei jedem Tastendruck in einem bestimmten Bereich wenn Sie die Taste drücken. Drücken Sie die Taste bis die von Ihnen gewünschte Richtung erreicht ist.

HINWEIS: Wenn das Gerät ausgeschaltet ist, halten Sie die Tasten MODE und SWING gleichzeitig eine Sekunde lang gedrückt, dann öffnet sich die Jalousie in einem bestimmten Winkel, was für die Reinigung sehr praktisch ist. Halten Sie die Tasten MODE und SWING gleichzeitig eine Sekunde lang gedrückt, um die Jalousie zurückzusetzen (modellabhängig).

LED-ANZEIGE

LED-Taste drücken
Drücken Sie diese Taste zum Ein- und Ausschalten das Display des Innengeräts ein- und auszuschalten.

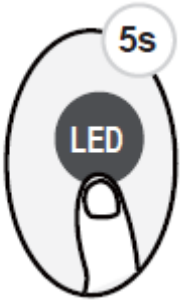

Drücken Sie diese Taste länger als 5 Sekunden (einige Geräte)

Halten Sie diese Taste länger als 5 Sekunden gedrückt, zeigt das Innengerät die aktuelle Raumtemperatur an. Drücken Sie erneut länger als 5 Sekunden kehrt das Gerät zur Anzeige der eingestellten Temperatur zurück.

ECO/GEAR-Funktion

Drücken Sie diese Taste, um den Energiesparmodus in folgender Reihenfolge zu aktivieren folgenden:
ECO -> GEAR(75%) -> GEAR(50%) -> Vorheriger Einstellungsmodus -> ECO.....

Hinweis: Diese Funktion ist nur im COOL-Modus verfügbar.

ECO-Betrieb:
Drücken Sie im Kühlmodus diese Taste, stellt die Fernbedienung die Temperatur automatisch auf 24 C/75 F und die Gebläsegeschwindigkeit auf Auto ein, um Energie zu sparen (nur wenn die eingestellte Temperatur unter 24 C/75 F liegt). Wenn die eingestellte Temperatur über 24 C/75 F liegt, drücken Sie die ECO-Taste, die Gebläsegeschwindigkeit wird auf Auto geändert, die eingestellte Temperatur bleibt unverändert.

HINWEIS:
Wenn Sie die ECO/GEAR-Taste drücken, den Modus ändern oder die Solltemperatur auf weniger als 24 C/75 F einstellen, wird der ECO-Betrieb beendet. Im ECO-Betrieb sollte die eingestellte Temperatur mindestens 24 C/75 F betragen, da dies zu einer unzureichenden Kühlung führen kann. Wenn Sie sich unwohl fühlen, drücken Sie einfach erneut die ECO-Taste, um den Betrieb zu beenden.

GEAR-Betrieb:
Drücken Sie die ECO/GEAR-Taste, um den GEAR-Betrieb wie folgt zu aktivieren: 75% (bis zu 75% elektrischer Energieverbrauch)

↓

50% (bis zu 50% elektrischer Energieverbrauch)

↓

Vorheriger Einstellungsmodus.

Im GEAR-Betrieb wechselt die Anzeige auf der Fernbedienung zwischen Stromverbrauch und eingestellter Temperatur.

SHORTCUT-Funktion

Drücken Sie die Taste SHORTCUT (einige Geräte)

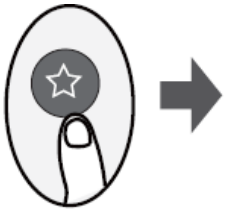

Wenn Sie diese Taste bei eingeschalteter Fernbedienung drücken, kehrt das System automatisch zu den vorherigen Einstellungen zurück, einschließlich Betriebsmodus, Temperatureinstellung, Gebläsestufe und Ruhemodus (falls aktiviert).
Wird die Taste länger als 2 Sekunden gedrückt, stellt das System automatisch die aktuellen Betriebseinstellungen wieder her, einschließlich Betriebsmodus, Einstelltemperatur, Gebläsestufe und Einschlaffunktion (falls aktiviert).

Funktion Stille

Halten Sie die Lüftertaste länger als 2 Sekunden gedrückt, um die Silence-Funktion zu aktivieren/deaktivieren (einige Geräte).
Aufgrund des Niederfrequenzbetriebs des Kompressors kann dies zu einer unzureichenden Kühl- und Heizleistung führen. Drücken Sie während des Betriebs die Tasten ON/OFF, Mode, Sleep, Turbo oder Clean während des Betriebs wird die Stummschaltfunktion deaktiviert.

FP-Funktion

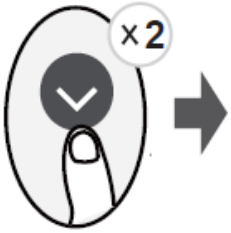

Das Gerät arbeitet mit hoher Gebläsedrehzahl (bei Kompressor eingeschaltet), wobei die Temperatur automatisch auf 8 C/46 F eingestellt.

Hinweis: Diese Funktion ist nur für Wärmepumpen-Klimageräte vorgesehen.
Drücken Sie diese Taste 2 Mal innerhalb einer Sekunde im HEIZEN-Modus und einer eingestellten Temperatur von 16 C/60 F oder 20 C/68 F (für die Modelle RG10A10(D2S)/BGEF, RG10B10(D2)/BGEF und RG10B10(D2)/BGCEF), um die FP-Funktion zu aktivieren. Durch Drücken der Ein/Aus-, Sleep-, Modus-, Ventilator- und Temp.-Taste während des Betriebs wird diese Funktion deaktiviert.

LOCK-Funktion

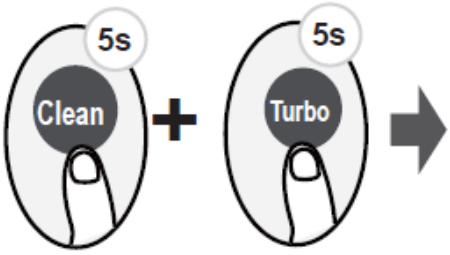

Drücken Sie die Reinigungstaste und die Turbotaste gleichzeitig gleichzeitig länger als 5 Sekunden, um die Sperrfunktion zu aktivieren. Alle Tasten reagieren nicht, außer Sie drücken diese beiden Tasten erneut zwei Sekunden lang drücken, um die Sperre zu deaktivieren.

SET-Funktion

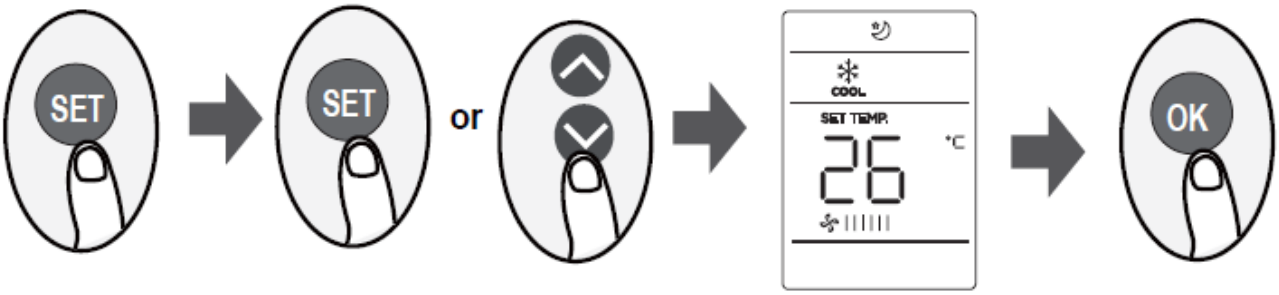

- Drücken Sie die SET-Taste, um die Funktionseinstellung aufzurufen, und drücken Sie dann die SET-Taste oder die TEMP- oder TEMP-Taste, um die gewünschte Funktion auszuwählen. Das gewählte Symbol blinkt im Anzeigebereich, drücken Sie die OK-Taste zur Bestätigung.
- Um die gewählte Funktion abzubrechen, führen Sie einfach die gleichen Schritte wie oben aus.
- Drücken Sie die SET-Taste, um wie folgt durch die Betriebsfunktionen zu blättern:
  Breeze Away*( ) → Fresh*( )→ Sleep( )→ Follow Me( )→ AP mode( )

Wenn Ihre Fernbedienung über eine Breeze Away-, Fresh- oder Sleep-Taste verfügt, können Sie nicht können Sie die SET-Taste nicht verwenden, um die Funktionen Breeze Away, Fresh oder Sleep auszuwählen.

Breeze Away Funktion:
Diese Funktion verhindert, dass der Luftstrom direkt auf den und gibt Ihnen das Gefühl, in seidiger Kühle zu schwelgen. Kühle.
NTOE: Diese Funktion ist nur im Kühlmodus verfügbar, Gebläse und Trocken-Modus verfügbar.

FRESH-Funktion:
Wenn die FRESH-Funktion ausgelöst wird, wird der Ionengenerator aktiviert und hilft bei der die Luft im Raum zu reinigen.

Schlaf-Funktion:
Die Funktion SLEEP wird verwendet, um den Energieverbrauch zu senken, während Sie schlafen (und nicht die gleichen Temperatureinstellungen, um sich zu angenehm). Diese Funktion kann nur über die Fernbedienung aktiviert werden. Einzelheiten finden Sie im Abschnitt Schlafmodus im Benutzerhandbuch.
Hinweis: Die Funktion SLEEP ist nicht verfügbar im FAN- oder DRY-Modus nicht verfügbar.

Follow me-Funktion:
Mit der FOLLOW ME-Funktion kann die Fernbedienung die Temperatur an ihrem aktuellen Standort messen und dieses Signal alle 3 Minuten an die Klimaanlage senden. Wenn Sie die Modi AUTO, COOL oder HEAT verwenden, ermöglicht die Messung der Umgebungstemperatur durch die Fernbedienung (statt durch das Innengerät selbst) der Klimaanlage, die Temperatur um Sie herum zu optimieren und maximalen Komfort zu gewährleisten.
HINWEIS: Halten Sie die Turbotaste sieben Sekunden lang sieben Sekunden gedrückt, um die Speicherfunktion der Follow-Me-Funktion zu starten.

- Wenn die Speicherfunktion aktiviert ist, wird Ein für 3 Sekunden auf dem Bildschirm angezeigt.
- Wenn die Speicherfunktion gestoppt ist, wird OF für 3 Sekunden auf dem Bildschirm angezeigt.
- Während die Speicherfunktion aktiviert ist, Drücken Sie die Taste ON/OFF, wechseln Sie den Modus oder Stromausfall wird die Follow me-Funktion nicht me-Funktion.

AP-Funktion:
Wählen Sie den AP-Modus, um das drahtlose Netzwerk zu konfigurieren. Bei einigen Geräten funktioniert es nicht, wenn Sie die SET-Taste drücken. Um den AP-Modus zu aktivieren, drücken Sie die LED Taste siebenmal innerhalb von 10 Sekunden.